EPSON
EXCEED YOUR VISION

LQ-610KⅡ/LQ-615KⅡ

针式打印机

用户指南

NPD5479L-00 SC

请妥善保管此说明书（保留备用）。

安装、使用产品前请阅读使用说明。

产品驱动光盘盘面上、驱动和软件中所显示的型号可能与实际销售产品的型号稍有不同, 不影响产品的使用。

本产品使用说明和包装箱上的数据来源于爱普生实验室测试。

本产品资料中使用的示意图仅供参考，本产品实际可能与之存在差异，以包装箱内产品实际为准。

本产品资料适用于多个产品型号，因您所购型号的不同，请仅参考您所购型号的示意图及描述，且其他型号的内容不适用于您所购的产品型号。

版权和商标

No part of this publication may be reproduced, stored in a retrieval system, or transmitted in any form or by any means, electronic, mechanical, photocopying, recording, or otherwise, without the prior written permission of Seiko Epson Corporation. The information contained herein is designed only for use with this Epson printer. Epson is not responsible for any use of this information as applied to other printers.

Neither Seiko Epson Corporation nor its affiliates shall be liable to the purchaser of this product or third parties for damages, losses, costs, or expenses incurred by the purchaser or third parties as a result of: accident, misuse, or abuse of this product or unauthorized modifications, repairs, or alterations to this product, or (excluding the U.S.) failure to strictly comply with Seiko Epson Corporation's operating and maintenance instructions.

Seiko Epson Corporation shall not be liable for any damages or problems arising from the use of any options or any consumable products other than those designated as Original Epson Products or Epson Approved Products by Seiko Epson Corporation.

EPSON® and ESC/P® are registered trademarks, EPSON EXCEED YOUR VISION, EXCEED YOUR VISION and ESC/P2 are trademarks of Seiko Epson Corporation.

Microsoft®, Windows®, and Windows Vista® are registered trademarks of Microsoft Corporation in the United States and/or other countries.

IBM® is a registered trademark of International Business Machines Corporation.

General Notice: Other product names used herein are for identification purposes only and may be trademarks of their respective owners. Epson disclaims any and all rights in those marks.

The contents of this manual are subject to change without notice.

Copyright © 2016 Seiko Epson Corporation. All rights reserved.

本产品信息以爱普生网页 (http://www.epson.com.cn) 为准，如有更改，恕不另行通知。

对其中涉及的描述和图像，以包装箱内实际内容为准，在中国法律法规允许的范围内，爱普生 （中国）有限公司保留解释权。

本产品、相关资料及光盘以针对在大陆地区销售产品的中文内容为准。英文及其他语种内容针对全球销售产品，仅供用户对照。

本资料仅供参考。除中国现行法律法规规定，爱普生 （中国）有限公司不承担任何由于使用本资料而造成的直接或间接损失的责任。

其他信息，可查看产品本身、产品包装和其他形式的资料，包括爱普生网页 (http://www.epson.com.cn)。

爱普生产品使用说明或网页等可能描述了其他公司 （非爱普生）的硬件/软件产品、功能及服务，爱普生对于其他公司生产的产品和提供的服务 （包括但不限于其内容、性能、准确性、兼容性、可靠性、合法性、适当性和连续性）不做任何明示和/或默示担保。

EPSON 和 EXCEED YOUR VISION 是精工爱普生株式会社在中国的注册商标。

于此涉及的所有其他产品之商标或注册商标，其权属归其各自所有者所有，此处仅作说明辨识之用。

产品信息如有变化，恕不另行通知。

操作系统版本

Windows

在此手册中，"Windows 10"、"Windows 8"（包括 Windows 8.1）、"Windows 7"、"Windows Vista"、"Windows XP" 等术语代表以下操作系统。此外， "Windows" 用于代表所有版本。

- ❏ Microsoft Windows 10 操作系统
- ❏ Microsoft Windows 8.1 操作系统
- ❏ Microsoft Windows 8 操作系统
- ❏ Microsoft Windows 7 操作系统
- ❏ Microsoft Windows Vista 操作系统
- ❏ Microsoft Windows XP x32 Edition 操作系统 SP3
- ❏ Microsoft Windows XP x64 Edition 操作系统 SP2

注释：
对于可支持的更高版本的操作系统，以爱普生网页 (http://www.epson.com.cn) 为准。

目录

版权和商标

操作系统版本

安全指导

安全指导 8
警告、注意和注释 8
高温部件警告符号 8
重要的安全指导 8

第 1 章 打印纸处理

选择打印纸来源 13
打印纸来源和打印纸类型 13
设置过纸控制杆 14
调整纸厚调节杆 14
装入连续纸 15
连续纸进纸位置 15
使用拖纸器装入连续纸 16
使用切纸功能 19
装入单页纸 21
装入专用纸 23
多联表格 23
标签 23
连续纸与单页纸之间的切换 25
切换到单页纸 25
切换到连续纸 26
使用微调整功能 26
调整切纸位置 26
调整页顶位置 27

第 2 章 打印机软件

关于打印机软件 29
使用打印机驱动程序 29
从 Windows 应用程序访问打印机驱动程序 30
从开始菜单访问打印机驱动程序 32
更改打印机驱动程序设置 34
打印机驱动程序设置概述 35
打印机设置 36
监视设置 38
设置应用工具 38
使用 EPSON Status Monitor 3 38
设置 EPSON Status Monitor 3 39
访问 EPSON Status Monitor 3 41
安装 EPSON Status Monitor 3 41
使用双向调整 42
使用双向调整进行调整 42
使用打印机设置 43
更改打印机设置 43
在网络上设置打印机 44
共享打印机 44
将您的打印机设置为共享打印机 44
设置客户机 48
取消打印 51
卸载打印机软件 51
卸载打印机驱动程序和 EPSON Status Monitor 3 52

第 3 章 操作面板

使用操作面板 54
操作面板按钮和指示灯 54
选择一种字体 55
关于打印机的缺省设置 56
缺省设置方式 56
更改缺省设置 61
锁定模式 62
更改锁定模式设置 62

第 4 章 故障查找

使用错误指示灯 63
问题与解决方法 64
电源 64
打印 65
处理打印纸 69
网络问题 71
纠正 USB 问题 72
确保您的计算机预装了 Windows 10, 8, 7, Vista 或 XP 72
使用 USB 数据线打印机工作不正常 72
清除夹纸 73
校准打印输出中的垂直线 74
打印自检 75
打印十六进制输出 76

第 5 章 客户支持

寻求帮助 77
提供信息 77
保修信息 78

第 6 章 选件和耗材

更换色带架 80
爱普生原装正品色带架 （消耗品/耗材） 80
更换色带架 80

第 7 章 产品信息

打印机部件 86
打印机规格 87
机械部分 87
电子部分 89
电气部分 90
环境 90
打印纸 90
推荐的可打印区域 99
命令表 101

EPSON ESC/P-K 控制码 101
IBM PPDS 仿真控制码 102
标准和认证 103
安全认证. 103
清洁打印机 104
运输打印机 105

词汇

索引

安全指导

安全指导

根据 《微型计算机商品修理更换退货责任规定》及爱普生公司的保修政策，在保修期 （含 “三包”有效期）内未经爱普生公司的书面授权对产品进行的拆卸、维修、改装等而造成的故障、损坏将不享受 “三包”服务。本产品部分位置贴有专用的 “保修标贴”，请用户在保修期内妥善保护本产品的专用 “保修标贴”，否则爱普生公司可能将因 “保修标贴” 的脱落、损毁而拒绝提供免费维修。

警告、注意和注释

警告

必须小心执行以免伤害人体。

注意

必须认真遵守以免损坏设备。

注释
包含重要的信息和打印机操作的有用提示。

高温部件警告符号

本符号出现在打印头和其他部件以标明这些部件可能很烫。切勿在刚用完打印机后触摸这些部件。让其冷却几分钟之后才可以触摸。

重要的安全指导

请在使用打印机前阅读所有下述安全指导。此外，请遵守打印机上标注的所有警告和提示。

当配置打印机时

- ❑ 请勿将打印机放在不稳定的表面上或靠近辐射体或热源的地方。
- ❑ 将打印机安放在平整、稳定的平面上。如果打印机倾斜或有一定的角度，就不能正常工作。
- ❑ 请勿将此产品放置在柔软、不稳定的表面 （如床和沙发上），或小和封闭的空间 （如空气不流通的地方）。
- ❑ 请勿堵塞或盖住打印机机箱内的插槽和开口，也不要将异物插入插槽中。
- ❑ 在打印机周围留出足够的空间，以便操作和维护。
- ❑ 仅使用在打印机标签上指定的电源类型。如果不能确定您所在区域的供电类型，请与当地的供电公司或爱普生认证服务机构联系。
- ❑ 把所有设备都连接到正确接地的电源插座上。避免所使用的插座与复印机或空调系统这些经常开关的设备在同一回路中。
- ❑ 请勿使用损坏或磨损的电源线。
- ❑ 不要将电源线放置在磨损、切割、磨擦、弯曲、纽结和其他容易被损坏的地方。
- ❑ 如果您的打印机使用附加电源线，应确保接入该附加电源线的所有设备的总额定安培数不超过此电源线的额定安培数。另外，切记插入墙壁插座所有设备的总安培数不要超过墙壁插座的额定安培数。
- ❑ 仅使用随此产品附带的电源线。使用其他的电源线可能会引起火灾或电击。
- ❑ 此产品电源线仅用于此产品。将其用于其他设备可能会造成火灾或电击。
- ❑ 确保交流电源线符合当地的安全标准。
- ❑ 避免在温度和湿度急剧变化的地方使用或存放打印机。使打印机远离阳光直射、强光、热源或者过湿或多尘的地方。
- ❑ 避免放在容易震动和摇晃的地方。
- ❑ 将打印机安放在靠近壁式电源插座,易于插拔电源线的地方。
- ❑ 让整个计算机系统远离潜在的电磁场干扰，例如：扩音器或无线电话基站。
- ❑ 避免使用受壁式开关或自动定时器控制的电源插座上。突然断电会破坏打印机或计算机内存中的信息。同样，要避免将打印机电源插座与大型电机或其他能够造成电压波动的大功率设备串入同一电路使用。
- ❑ 使用接地的电源插座，不要使用转接插头。

- 如果您打印使用打印机支架，按下面指导：
  – 使用一个至少可以支撑二倍于打印机重量的支架。
  – 请不要使用让打印机倾斜的支架。总是让打印机保持水平。
  – 请安置好打印机电源线和接口数据线，以免影响走纸。如有可能，请将电源线固定在打印的支架腿上。
- 请不要将本产品放在低温或多尘的地方。
- 如果使用并口，请不要热插拔 （带电插拔）并口数据线。
- 如果有接地线，须将接地线固定并拧紧螺丝。
- 请妥善使用/保管本产品，以避免因使用/保管不当 （如鼠害、液体渗入等）造成故障、损坏。
- 请确保将电源线插头的接地插脚插入电源插座的接地插孔。如果插接不正确，可能会导致电击、火灾或损坏您的设备。且请确保插座已接地。
- 本文中相关的电源线及插头的示意图和描述仅供参考，在中国大陆地区所销售产品的电源线及插头，符合中国法律法规。

当维护打印机时

- 在清洁打印机前先拔去电源插头，只能用湿布清洁。
- 不要将液体溅到打印机上。
- 除非本指南中特别说明，否则不要擅自尝试维修打印机。
- 在遇到下列情况时，请断开打印机电源后与爱普生认证服务机构联系：
  i. 如果电源线或插头已损坏。
  ii. 如果液体进入打印机。
  iii. 如果打印机被摔落或外壳受损。
  iv. 如果打印机无法正常运行或性能出现明显变化。
- 请勿在此产品内部或四周使用含有可燃性气体的气雾剂。否则可能引起火灾。
- 请仅对操作指导中有说明的控制部分进行调节。

- 不要触摸打印机内部的白色线缆。

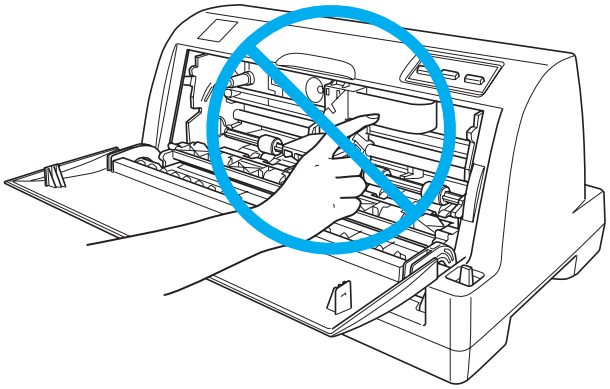

当处理打印纸时

- 因为标签纸对温度和湿度比较敏感，仅在下面正常操作的环境下使用：
  温度：15 ～ 25 ℃ (59 ～ 77 ℉)
  湿度:30 ～ 60% （相对）
- 在打印任务之后，切勿将标签留在打印机内；否则当继续打印时，它们容易在卷筒周围卷曲并造成夹纸。
- 不要装入卷曲或折叠的打印纸。

当操作打印机时

- 请仅对用户文档中有指导的控制部分进行调整。不适当的调整其他控制可能会损坏打印机，并需要爱普生认证服务机构的专业维修人员进行维修。
- 每次关闭打印机后，都要至少等5秒钟才能再将其打开。否则会损坏打印机。
- 当打印自检时不要关闭打印机电源。总是按下**暂停**按钮来停止打印，然后再关闭打印机电源。
- 不要把电源线接到与打印机电压不符合的电源插座上。
- 不要自己更换打印头，可能损坏打印机。同样，当更换打印头时，打印机的其他部件也需要检查。
- 需要用手移动打印头才能更换色带架。如果刚用过打印机，打印头可能会很热，等它冷却几分钟后再触摸它。
- 如果油墨沾染皮肤，请用肥皂水清洗。如不慎溅入眼中，请立即用水冲洗。

使用限制

当本产品用于对可靠性/安全性要求较高的用途，如与航空、铁路、海运、汽车等相关的运输设备；防灾设备；各种安全设备等；或功能性/精密设备等，您应将自动防故障装置和冗余度考虑到您的设计里以保证安全性和整个系统的可靠性之后再使用本产品。因为本产品不是设计用于对可靠性/安全性要求极高的用途，如航天设备、主通讯设备、核动力控制设备，或与直接医疗护理相关的医疗设备等，请您在充分评估后自行判断此产品的适用性。

第 1 章

打印纸处理

选择打印纸来源

此打印机可在单页纸、连续纸、多联表格纸 （一份原件和 3 份拷贝）及标签上打印。

注意：

不要使用折叠、褶皱、卷曲、撕破、污损或已盖印章的打印纸。使用符合打印纸规格的新的、干净的打印纸。更多详细信息参见第 90 页的 “打印纸”。

此打印机对不同的打印纸类型对应两种打印纸来源：导纸器和拖纸器。根据您正在使用的打印纸类型选择不同的打印纸来源。通过过纸控制杆您可选择打印纸来源。

打印纸来源和打印纸类型

主要地说，有两种打印纸类型和两种打印纸来源。下表列出了打印纸来源和打印纸类型之间的关系，以及打印纸进纸和退纸方向之间的关系。

	进纸路径	**打印纸来源选择**
连续纸*	拖纸器	拖纸器
单页纸**	导纸器	手动进纸

* 连续纸包括标签和多联表格纸。

** 单页纸包括单页多联表格纸。

设置过纸控制杆

设置过纸控制杆可选择您想使用打印机的进纸方式。过纸控制杆有二个位置：拖纸器进纸和单页进纸器进纸，见下面样例。

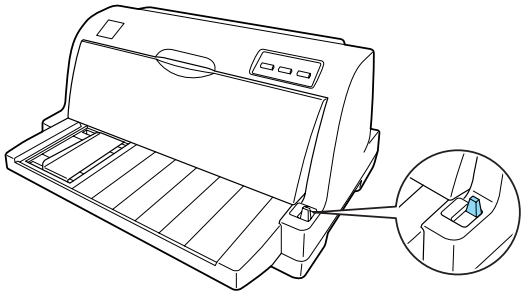

单页进纸位置 – 使用导纸器。

拖纸进纸位置 – 使用拖纸器。

调整纸厚调节杆

根据正在使用的打印纸厚度调整纸厚调节杆，您可以得到较好的打印质量。

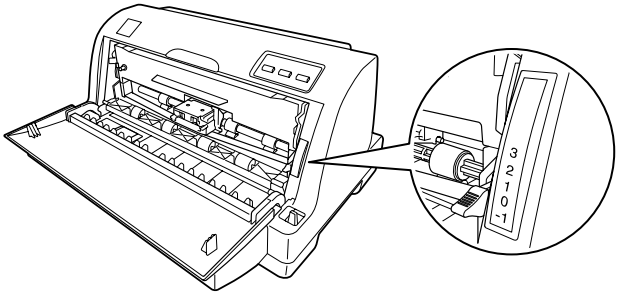

纸厚调节杆所设置的数字越大，压纸卷筒与打印头之间的距离就越宽。如果打印输出显得暗淡或字符好像被遗漏或丢失，那么此设置的值可能太高。相反，如果此设置的值太低，打印输出可能会出现污点，此时可能是进纸不正确，或色带损坏。

下表提供了根据您正在使用的打印纸类型不同，选择相应的纸厚调节杆位置的指导信息。

打印纸类型		纸厚调节杆位置
普通打印纸	单页纸	0
	连续纸	
多联表格纸 （无碳涂层）	2 层 （原件 + 1 份拷贝）	1
	3 层 （原件 + 2 份拷贝）	2
	4 层 （原件 + 3 份拷贝）	3
标签		2

装入连续纸

打印机可以在 101.6 毫米至 254 毫米 （4.0 英寸至 10.0 英寸）宽的连续纸上打印。有关连续纸规格的详细信息，参见第 90 页的 “打印纸”。您可以从拖纸器装入连续纸。

连续纸进纸位置

当您装入连续纸时，请确保让装入的打印纸与拖纸器位置对齐，以便打印纸能平稳进入打印机，如下所示。

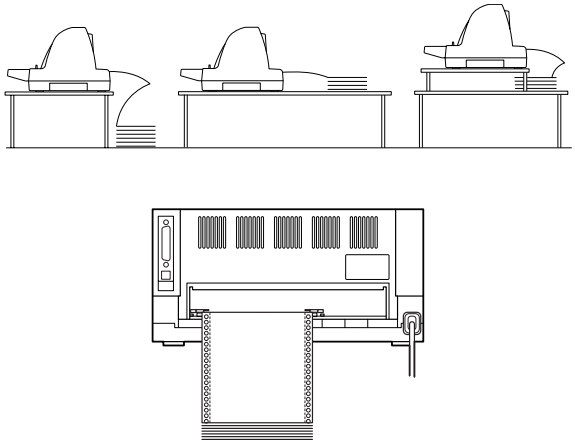

使用拖纸器装入连续纸

当使用拖纸器时，较好的方法是将缺省设置中的自动切纸功能设置为开。详细信息参见第 56 页的 “关于打印机的缺省设置”。

1. 确保过纸控制杆设置到拖纸器进纸位置。

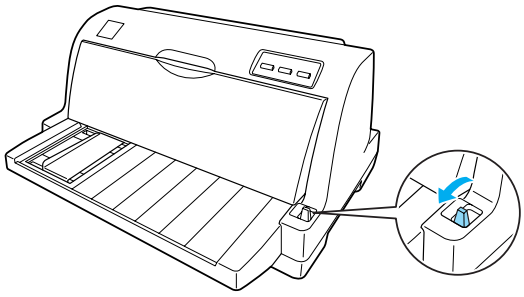

2. 根据打印纸的厚度设置纸厚调节杆。更多详细信息参见第 14 页的 “调整纸厚调节杆”。
3. 将导轨滑动到最左边。

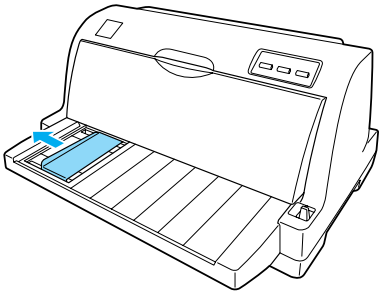

4. 面对打印机后部，向上推动链齿锁定杆可将其松开。

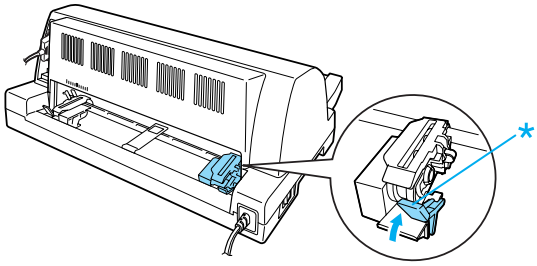

* 链齿锁定杆

5. 滑动左链齿，使链齿插销正对打印机后部上的左侧箭头标记 （0 位置）。然后按下链齿锁定杆将其固定在此位置。

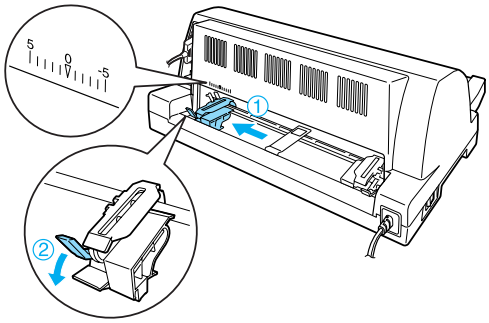

注释：
打印机从后部的箭头标记 （0 位置）处开始打印。标记的左侧是无法打印区域。

6. 滑动右链齿使其大致匹配打印纸宽度，但不要锁定。

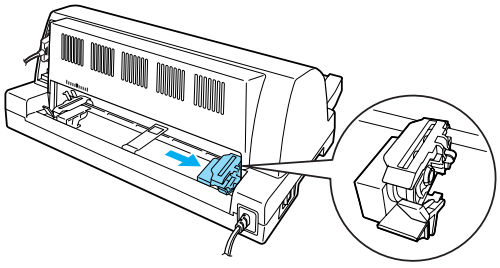

7. 滑动中央托纸块到左右链齿中间。

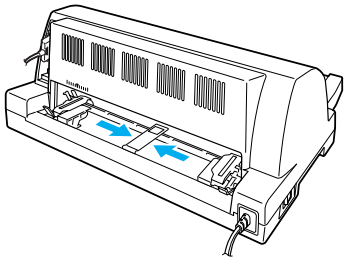

8. 打开两边的链齿盖。

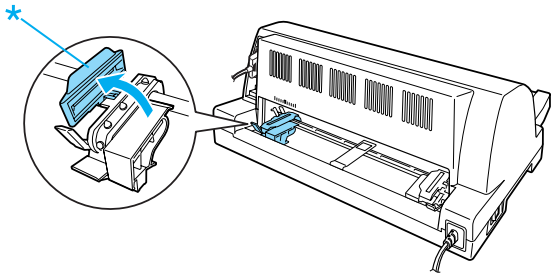

* 链齿盖

9. 将连续纸的前二个孔穿进两边链齿的齿上。并确保供纸位置正确且可打印面朝上。

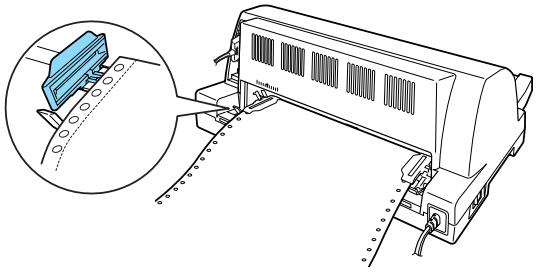

注意：

确保连续纸的第一页边缘平直、光滑，以保证打印机进纸平稳。

10. 关闭链齿盖。

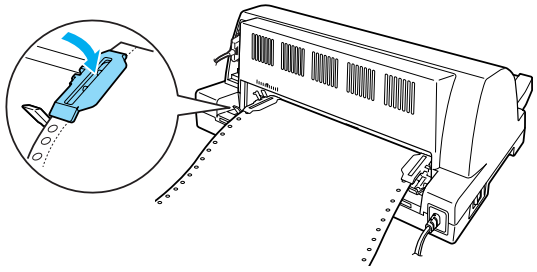

11. 滑动右链齿使打印纸平整。然后按下链齿锁定杆将右链齿固定在此位置。

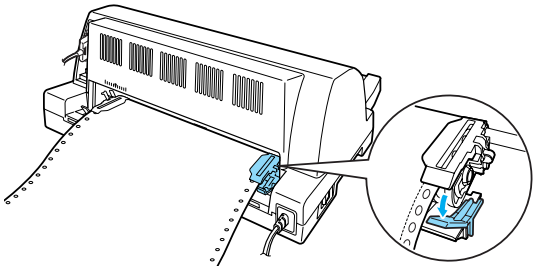

注释：
在打开打印机之前，安装色带架。否则可能发生夹纸。

12. 如果打印机已关闭请打开打印机。打印机准备就绪可以开始打印。

注释：
- *请确认装入一页以上的打印纸，如果不从链齿进纸，连续纸将无法正确进纸。*
- *当打印机电源打开时，不要从拖纸器上将装入的打印纸拉出。否则可能会产生夹纸或打印机故障，页顶位置设置可能失准。*
- *在按下**进纸/退出**按钮后，在打印纸没有完全退出时，不要拉动打印纸。否则可能会产生夹纸或打印机故障，页顶位置设置可能失准。*
- *如果页中的第一行太高或太低，您可以按照第 27 页的 “调整页顶位置”中描述的使用微调整功能调整其位置。*

使用切纸功能

完成打印后，您可以使用切纸功能把连续纸进到打印机的自动切纸器处，这样可以很容易地撕下打印好的页。当恢复打印任务时，打印机自动退纸到页顶位置可节省打印文件之间所浪费的空白纸。

要使用切纸功能，打开自动切纸功能，对在缺省设置模式中的连续纸选择合适的页长。有关如何更改缺省设置的说明，参见第 61 页的 “更改缺省设置”。

如果打印页之间的页缝没有与切纸器对齐，您可以使用微调整功能来调整页缝的位置。更多详细信息参见第 26 页的 “调整切纸位置”。

当自动切纸打开时，打印机在接收到一整页数据或一张表格进纸命令并且随后再没有接收到数据时，将自动进纸到切纸位置。

下列步骤描述如何使用自动切纸功能。

1. 当打印完毕后，打印机将打印完的最后一页的页缝进到切纸位置。

   使用打印机盖边缘上的切纸器撕下打印完的页面。

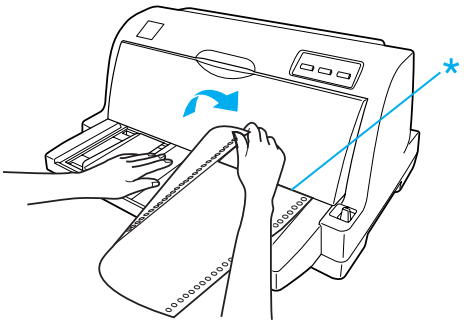

   * 切纸器

   注释：
   如果打印纸的页缝没有与切纸器正确对齐，您可以按照第 26 页的 “调整切纸位置” 中的描述使用微调整功能调整切纸位置。

2. 当继续打印时，打印机将自动进纸到页顶位置并开始打印。

对于手动切纸功能，按下面步骤。

1. 在打印完成后，同时按下**进纸/退纸**和**暂停**按钮。
2. 打印机将打印完的最后一页的页缝进到切纸位置。

   使用打印机盖边缘上的切纸器撕下打印完的页面。

取出连续纸

按照以下步骤从打印机中取出连续纸：

1. 当自动切纸功能打开时，打印机自动进纸到切纸位置。
2. 撕下打印好的页。
3. 按下**进纸/退纸**按钮，可以反向将连续纸退出打印机并进到备用位置。
4. 要从打印机上完全取出连续纸，请打开链齿盖。从拖纸器上取下连续纸，然后关闭链齿盖。

装入单页纸

打印机可以在 90 毫米至 257 毫米 （3.5 英寸至 10.1 英寸）宽的单页纸上打印。有关单页纸规格的详细信息，参见第 90 页的 “打印纸”。

注释：
如果您装入长纸 （例如 legal 尺寸的打印纸），请在打印机后部留出足够空间以防进纸受阻。

按照以下步骤从导纸器装入单页纸。

1. 确保按 *《首先阅读》*中的描述安装导纸器和色带架。然后关闭拖纸器、位于打印机后部的链齿盖，并推下链齿锁定杆使链齿锁定到位。

   注释：
   在打开打印机之前，安装色带架。否则可能发生夹纸。

2. 打开打印机。

3. 确保过纸控制杆设置到单页进纸位置。

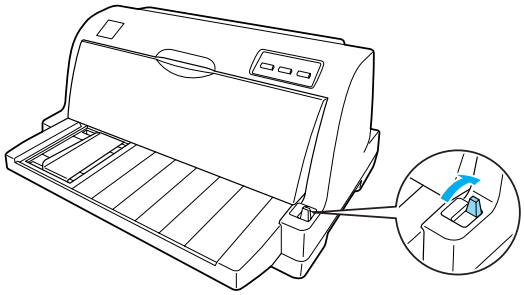

4. 根据打印纸的厚度设置纸厚调节杆。更多详细信息参见第 14 页的 “调整纸厚调节杆”。

5. 参考刻度并将导轨滑动到实际打印位置。
   当使用 VAT 发票纸时，滑动导轨直到与刻度上的标记对齐。

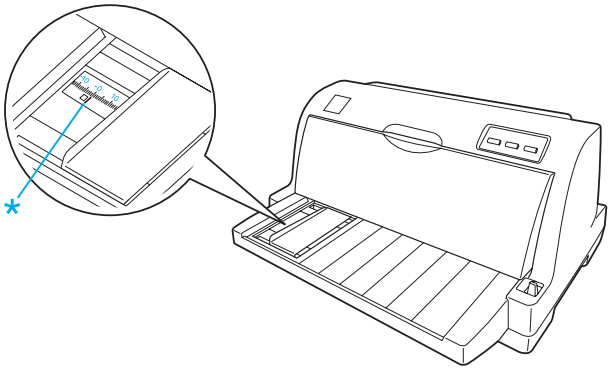

   * VAT 发票纸导轨标记

6. 将打印纸的左边沿着导轨插入打印机直到打印纸遇到阻力。插入打印纸时，确保打印纸可打印面朝上，页顶朝前。

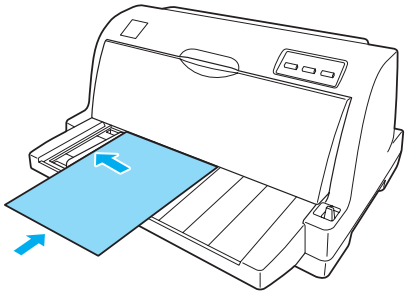

   几秒钟后，打印机自动进纸到装入位置。打印机准备就绪可以开始打印。

注释：

- ❑ *如果进纸辊转动但打印机不进纸，完全取出打印纸，然后再次将其插入打印机。*
- ❑ *如果进纸之前适当调整它的位置，需要在缺省模式中增加**手动进纸等待时间**。更多详细信息参见第 61 页的 “更改缺省设置”。*
- ❑ *如果在打印纸装入之后需要调整它的位置，请参见第 26 页的 “调整切纸位置” 并按指导进行操作。*
- ❑ *在按下**进纸/退出**按钮后，在打印纸没有完全退出时，不要拉动打印纸。否则可能会产生夹纸或打印机故障，页顶位置设置可能失准。*

打印完一页后，打印机会将打印输出退在导纸器上并且**缺纸**和**暂停**指示灯亮。如果打印多页文档，取出打印完的页并把一张新的页插入导纸器。打印机将自动进纸并继续打印。

注释：
*如果打印机没有退出打印页，按下**进纸/退纸**按钮。*

装入专用纸

多联表格

打印机可以在单页多联表格纸和连续多联表格纸上打印。可以使用多联表格纸多达 7 层（包括原件）。

注意：

- *仅使用无碳涂层或背碳复写的多联表格纸。*
- *当使用顶部点胶粘接的多联表格纸时，装入时带有胶的边朝前。*

打印之前，参见第 14 页的 “调整纸厚调节杆”中的表格来对多联表格纸设置纸厚调节杆到合适的位置。

您可以从导纸器装入单页多联表格纸。有关指导，参见第 21 页的 “装入单页纸”。您可以用装入普通连续纸相同的方式装入连续多联表格纸。有关指导，参见第 16 页的 “使用拖纸器装入连续纸”。

注意：

当在多联表格纸上打印时，请确保让软件所设置的打印完全在表格纸推荐的可打印区域内。在多联表格纸的边缘上打印会损坏打印头。有关推荐的可打印区域的信息，参见第 99 页的 “推荐的可打印区域”。

标签

您可使用二种类型的标签：单页和连续标签。不要使用光滑单页衬纸，因为衬纸容易打滑并且不能正确进纸。

按照以下步骤装入标签：

注意：

仅在正常操作条件下使用标签，因为标签对温度和湿度都十分敏感。

1. 请确认下列几点：

   ❑ 在缺省设置模式中关闭自动切纸功能。详细信息参见第 56 页的 “关于打印机的缺省设置”。

   ❑ 软件设置要使打印完全在推荐的可打印区域内。有关推荐的可打印区域的信息，参见第 99 页的 “推荐的可打印区域”。

   注意：

   在标签的边缘打印会损坏打印头。

2. 按第 21 页的 “装入单页纸”或第 15 页的 “装入连续纸”中的描述装入标签。

撕下和退出标签

当使用连续标签时，总是按下面描述切下和退出标签。

注意：

*请不要使用**进纸/退纸**按钮来退出标签。标签容易从衬纸上脱落并造成打印机夹纸。*

1. 在打印机的背后，切下进入打印机的最后标签。如下图所示。

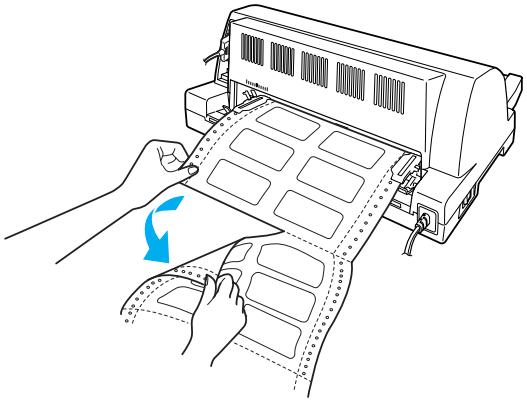

2. 按下**换行/换页**按钮从前面退出最后的标签。

注意：

在打印任务之间，切勿将标签留在打印机内。否则当继续打印时，他们容易卷曲并使衬纸脱落造成打印机夹纸。

连续纸与单页纸之间的切换

您可容易地在连续纸和单页纸之间进行切换，而无需从拖纸器上取出连续纸。

切换到单页纸

按照下列步骤，将连续纸切换到单页纸：

1. 当自动切纸功能打开时，打印机自动进纸到切纸位置。
2. 撕下打印好的页。

注意：

- *一般应在退纸之前切纸，退纸太多会造成夹纸。*
- *请不要使用**进纸/退纸**按钮来退出标签。标签容易从衬纸上脱落并造成打印机夹纸。有关从走纸通道中取出标签的信息，参见第 24 页的 “撕下和退出标签”。*

3. 按下**进纸/退纸**按钮，连续纸退到备用位置。打印纸仍然停留在拖纸器上，而不在进纸通道。
4. 设置过纸控制杆到单页纸位置。

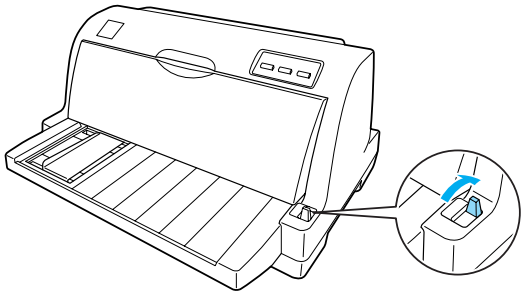

现在您可以从导纸器中装入单页纸。更多详细信息参见第 21 页的 “装入单页纸”。

切换到连续纸

按照下列步骤，将单页纸切换到连续纸：

1. 如有必要，按下**进纸/退纸**按钮退出最后打印的单页纸。
2. 确保按照第 16 页的 “使用拖纸器装入连续纸”中的描述在打印机中装入连续纸。
3. 设置过纸控制杆到拖纸器位置。

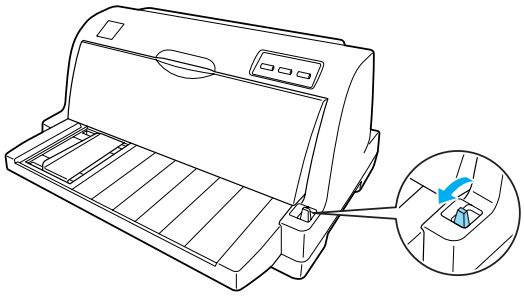

当打印机接收到数据时，打印机自动从备用位置送入连续纸到装纸位置。

使用微调整功能

微调整功能使您能以 0.141 毫米 （1/180 英寸）增量向前或向后移动打印纸，因而您可以使用此功能精确调整页顶位置和切纸位置。

调整切纸位置

如果打印纸页缝与切纸器未对齐，您可以使用微调整功能移动页缝到切纸位置。

按照下列步骤调整切纸位置：

注释：
在关闭打印机后，切纸位置设置仍然有效直到您更改此设置。

1. 确保打印纸处于当前切纸位置。
2. 按着**暂停**按钮大约 3 秒钟。**暂停**指示灯开始闪烁并且打印机进入微调整模式。

3. 按下**换行/换页** ⬇ 按钮退出一点打印纸，或按下**进纸/退纸** ⬆ 按钮进入一点打印纸，直到打印纸页缝与打印机盖的切纸器对齐。

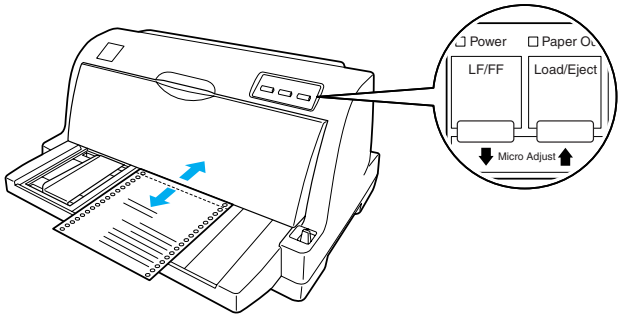

注释：
打印机切纸位置有上限和下限。如果调整切纸位置超过此限制，打印机将鸣叫并停止走纸。

4. 撕下打印好的页。

5. 按下**暂停**按钮退出微调整模式。

当继续打印时，打印机将自动进纸到页顶位置并开始打印。

调整页顶位置

页顶位置是指打印机在页面上开始打印的位置。如果页顶的打印位置太高或太低，您可以使用微调整功能调整页顶位置。

按照下列步骤调整页顶位置：

注释：
- ❑ *在关闭打印机后，页顶位置设置仍然有效直到您更改此设置。*
- ❑ *某些应用程序软件的顶部边距设置会覆盖您使用微调整功能进行的页顶设置。如有必要，在软件中调整页顶位置。*
- ❑ *您可通过打印打印机的缺省设置来检查页顶位置设置。有关如何打印打印机缺省设置的详细信息，参见第 61 页的 “更改缺省设置”。*

1. 确保打印机已打开。

2. 按下**暂停**按钮。**暂停**指示灯亮。

3. 装入打印纸。按下**进纸/退纸**按钮将打印纸进到当前的页顶位置。如有必要，打开打印机盖以便您可以看见打印纸的位置。

4. 按着**暂停**按钮大约 3 秒钟。**暂停**指示灯开始闪烁并且打印机进入微调整模式。

5. 按下**换行/换页** ⬇ 按钮可向下移动页顶位置，按下**进纸/退纸** ⬆ 按钮可向上移动页顶位置。

   注释：
   - ❑ *打印机页顶位置有上限和下限。如果调整页面位置超出这些限制，打印机将鸣叫并停止走纸。*
   - ❑ *当打印纸移动到缺省页顶位置时，打印机也将鸣叫并暂时停止走纸。在调整顶部位置时可以使用缺省设置值作为参考。*

6. 设置完页顶位置后，按下**暂停**按钮退出微调整模式。

第 2 章

打印机软件

关于打印机软件

爱普生软件包含打印机驱动程序和 EPSON Status Monitor 3。

打印机驱动程序就是可以应用计算机控制打印机的软件。您需要安装打印机驱动程序，从而使 Windows 软件应用程序能够应用打印机性能的全部优点。

EPSON Status Monitor 3 程序可以监视打印机的状态、当错误产生时发出警告并给您提供故障排除的提示。当您安装打印机驱动程序时， EPSON Status Monitor 3 也被自动安装。如果想要稍后安装 EPSON Status Monitor 3，参见第 41 页的 “安装 EPSON Status Monitor 3”了解详细信息。

注释：

- *在处理前，确保您已在计算机中安装了打印机驱动程序。*
- *确保打印机设置为 ESC/P-K。打印机驱动程序和 EPSON Status Monitor 3 的功能仅可用于 ESC/P-K 模式下。*
- *当您想重新安装或升级打印机驱动程序时，卸载已安装的打印机驱动程序。*
- *根据 Windows 操作系统版本的不同，下列屏幕显示也不同。*

使用打印机驱动程序

有两种访问打印机驱动程序的方法：从 Windows 应用程序或从开始菜单。

- 从 Windows 应用程序访问打印机驱动程序时，您所设定的任何设置仅适用于正在使用的应用程序。更多详细信息参见第 30 页的 “从 Windows 应用程序访问打印机驱动程序”。
- 从开始菜单访问打印机驱动程序时，您所设定的打印机驱动程序设置适用于所有的应用程序。更多详细信息参见第 32 页的 “从开始菜单访问打印机驱动程序”。

要检查和更改打印机驱动程序设置，请参见第 34 页的 “更改打印机驱动程序设置”。

注释：
由于许多 Windows 应用程序会覆盖用打印机驱动程序设定的设置，而有些则不会覆盖，所以您必须检查打印机驱动程序设置是否符合您的要求。

从 Windows 应用程序访问打印机驱动程序

要从 Windows 应用程序中访问打印机驱动程序，请遵循以下步骤：

1. 从应用程序软件的文件菜单中选择**打印设置**或**打印**。在显示的打印或打印设置对话框中，确保在名称的下拉列表中已选择您的打印机。

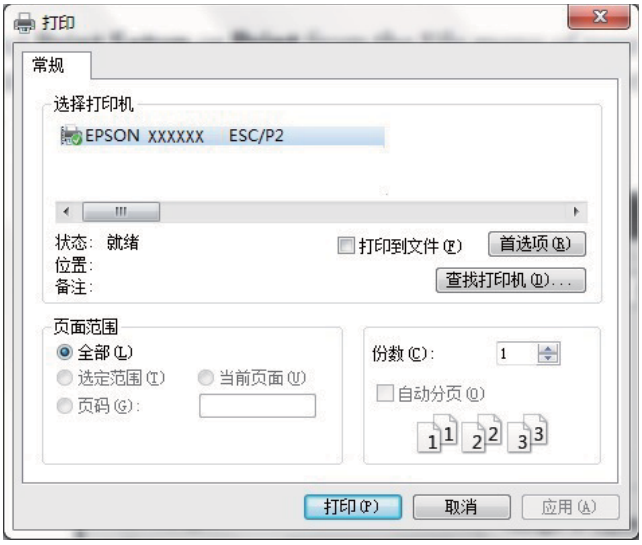

2. 单击**打印机属性**、**打印机**、**设置**、**属性**或**选项**。（根据您使用的应用程序来单击按钮，也可以按需要单击这些按钮的组合。）出现文档属性窗口，您看到布局，纸张/质量，用户自定义打印纸和扩展设置菜单。这些菜单包含打印机驱动程序设置。

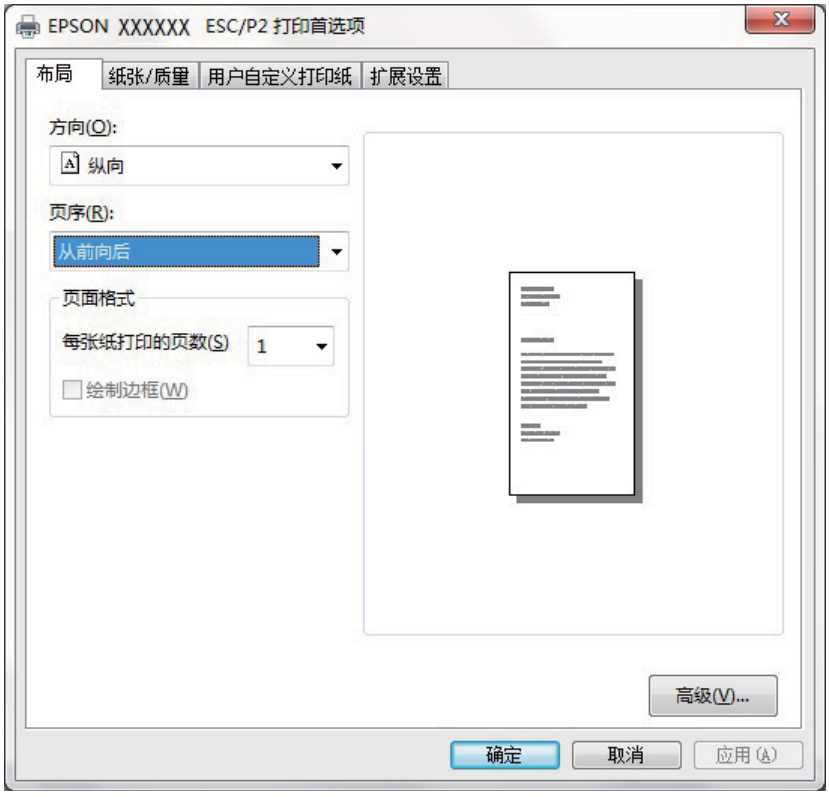

3. 要查看菜单，请单击窗口顶部相应的标签。请参见第 34 页的 “更改打印机驱动程序设置”来更改这些设置。

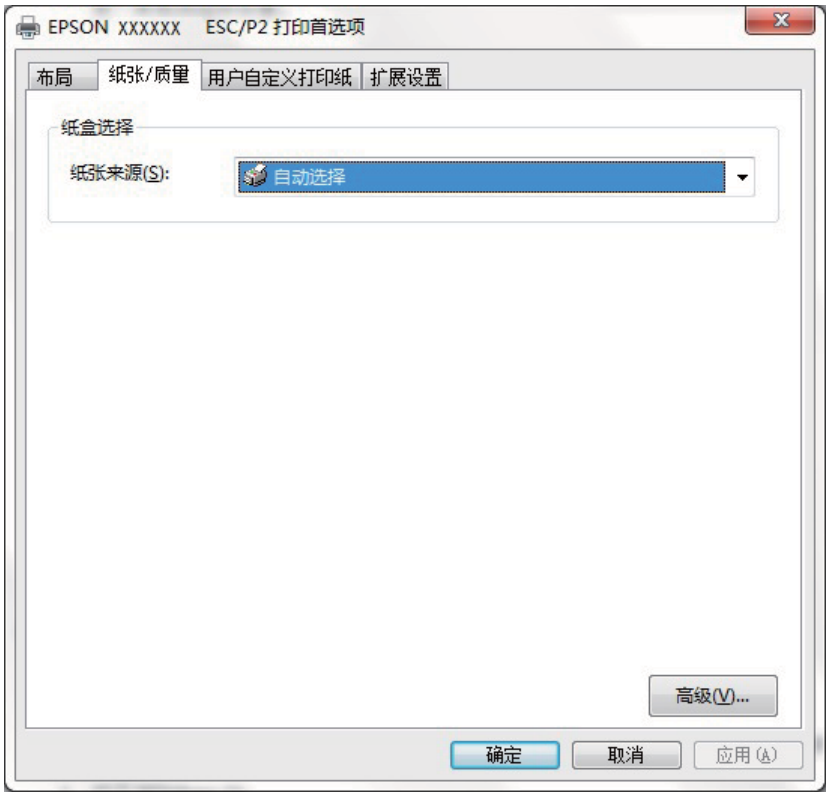

从开始菜单访问打印机驱动程序

要从开始菜单访问打印机驱动程序，请遵循以下步骤：

1. 对于 Windows 10：
   右击**开始**菜单，单击**控制面板**，再单击**硬件和声音**类别中的**查看设备和打印机**。

   对于 Windows 8：
   单击开始屏幕上的**桌面**，将指示光标移动到屏幕的右上角，单击**设置**，再单击**控制面板**。然后，单击**硬件和声音**类别中的**查看设备和打印机**。

   对于 Windows 7：
   单击**开始**，再单击**设备和打印机**。

   对于 Windows Vista：
   单击**开始**，单击**控制面板**，再单击 **硬件和声音**，然后单击**打印机**。

对于 Windows XP Professional Edition：
单击**开始**，并单击**打印机和传真**。

对于 Windows XP Home edition：
单击**开始**，再单击**控制面板**，然后单击**打印机和传真**。

2. 右击打印机图标，并单击**打印首选项**。显示文档属性窗口屏幕，此屏幕包含布局，纸张/质量，用户自定义打印纸和扩展设置菜单。这些菜单显示打印机驱动程序设置。

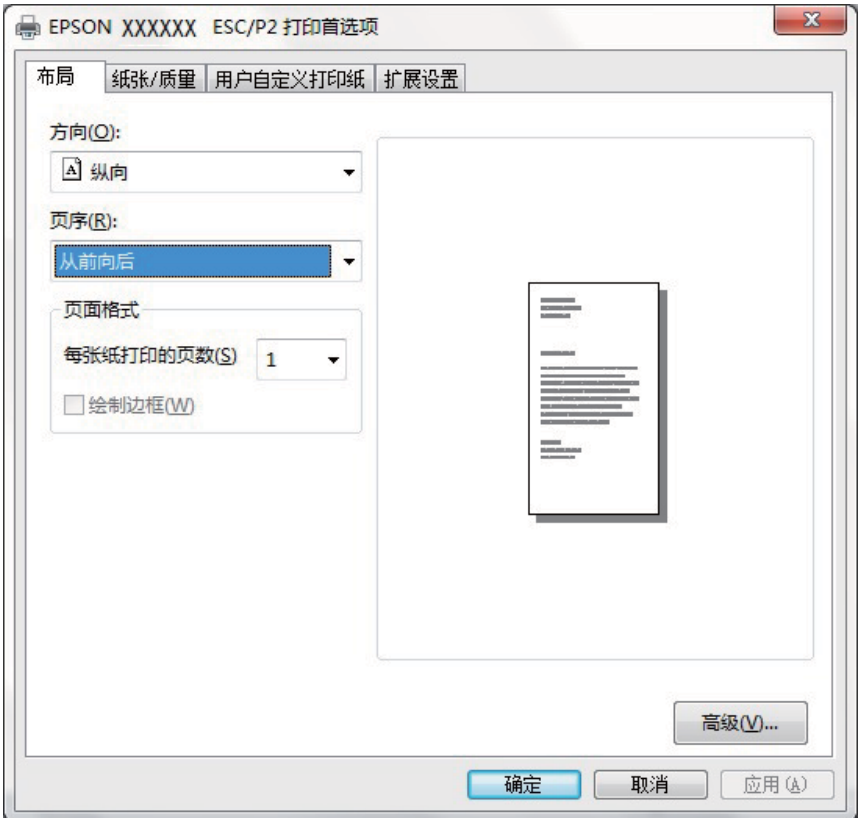

通过右击打印机图标当在显示的菜单中，当单击**属性** （Windows Vista 和 XP）或**打印机属性** （Windows 10、 8 和 7）时，属性窗口出现，此窗口包含的菜单可用于进行打印机驱动程序设置。

注释：
*虽然在 Windows 7 菜单中有**属性**和**打印机属性**显示，不要单击**属性**。*

3. 要查看菜单，请单击窗口顶部相应的标签。有关如何更改设置的信息，参见第 35 页的“打印机驱动程序设置概述”。

更改打印机驱动程序设置

您可以通过打印机驱动程序的四个菜单 （布局，打印纸/质量，用户自定义打印纸和扩展设置）来更改打印机驱动程序设置，您还可以在打印机软件的应用工具菜单中更改设置。有关这些可用设置的概述，请参见第 35 页的 “打印机驱动程序设置概述”。如果您正在使用 Windows XP，您还可以通过在驱动程序中右击项目或选择**这是什么？**来浏览联机帮助。

在打印机驱动程序屏幕上单击**帮助**按钮。

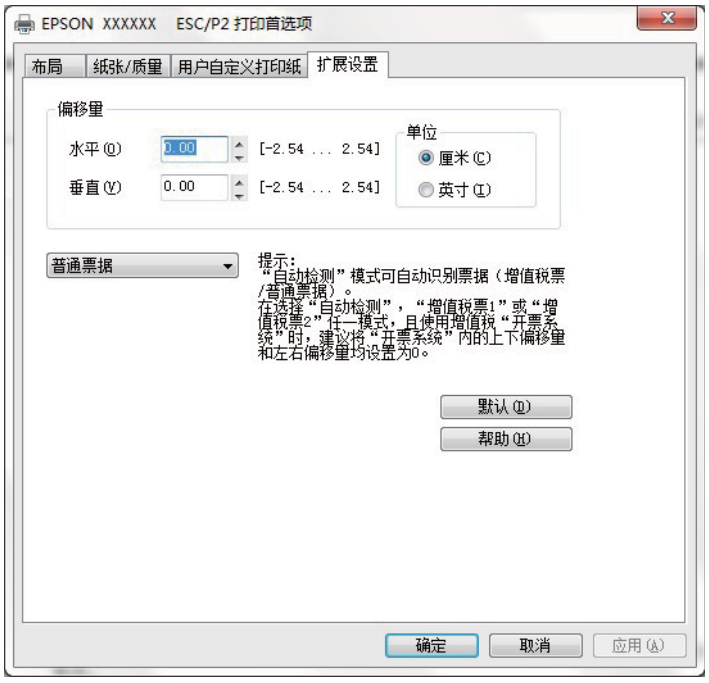

结束打印机驱动程序设置后，请单击**确定**应用所设定的设置,或单击**取消**取消所做的更改。

一旦检查过打印机驱动程序设置并根据需要作了更改，即可准备打印。

打印机驱动程序设置概述

下表列出了 Windows 的打印机驱动程序设置。注意不是所有版本的 Windows 可以用到每个设置。有关详细信息，参见打印机驱动程序的**帮助**。

打印机设置

设置	说明
打印纸尺寸	选择您想要使用的打印纸尺寸。如果看不到您想要使用的打印纸尺寸，请使用滚动条在列表上滚动。如果列表中不含您的打印纸尺寸，有关指导可参见第 37 页的 “用户自定义打印纸尺寸”。
方向	选择**纵向**或**横向**。
打印纸来源	选择您想要使用的打印纸来源。
图形 – 打印质量	选择您想要使用的打印分辨率。选择的分辨率越高，打印输出就越精细。但是，提高分辨率会降低打印速度。
半色调	当打印图形时，选择半色调类型。要让打印机自已决定较好的半色调质量，使用**自动选择**。
打印机字体设置	选择要使用的字体表格组。可以从两组字符表中选择一组，**标准**和**无** （按位图打印）当选择**标准**时，打印机使用设备字体。当选择**无**时，打印机使用位图图像代替设备字体。关于每个表格中包括的字体的详细信息，参见第 89 页的 “电子部分”。
页顺序*	选择打印从前至后还是从后至前。
一张多页*	选择想在一张单页纸上打印的页数。
份数*	当选择的打印份数多于一份时,此复选框出现,您可选择是否逐份打印。
高级打印功能*	选择**启用**或**禁用**元文件脱机。
优化打印*	当打印机不使用设备字体时可选择**禁用**,当打印机使用设备字体时选择**启用**。
顶部边距优先	对于打印使用开始位置时在驱动程序设置或打印机设置中选择此设置。有关详细信息，参见打印机驱动程序的帮助。
Packet 模式 （打包模式）	通常，不需要更改此设置。如果您更改了打印机的Packet模式设置，要更改与此设置匹配设置。如果打印机和打印机驱动程序设置不同，您将不能进行正确的打印。有关详细信息，参见打印机驱动程序的帮助。
用户自定义打印纸	如果想要的打印纸尺寸没有包含在打印纸尺寸下拉列表中，您可添加尺寸到列表。有关详细信息，参见打印机驱动程序的帮助。
偏移	此设置可让您将页面上的图像进行偏移。也就是，您可调整打印图像的位置。如果您指定将图像的一部分移至打印机的可打印区域以外，移出的此部分图像将不能被打印。
打印方向	此设置可让您选择双向打印。选择**打印机设置**将使用打印机中存储的设置。选择**双向**将在双向打印模式下打印。选择**单向**将在单向打印模式下打印。

* 有关详细信息，参见 Windows 帮助。

用户自定义打印纸尺寸

如果想要的打印纸尺寸没有包含在打印纸尺寸下拉列表中，您可添加尺寸到列表。

1. 对于 Windows 10：
   右击**开始**菜单，单击**控制面板**，再单击**硬件和声音**类别中的**查看设备和打印机**。

   对于 Windows 8：
   单击开始屏幕上的**桌面**，将指示光标移动到屏幕的右上角，单击**设置**，再单击**控制面板**。然后，单击**硬件和声音**类别中的**查看设备和打印机**。

   对于 Windows 7：
   单击**开始**，再单击**设备和打印机**。

   对于 Windows Vista：
   单击**开始**，单击**控制面板**，再单击**硬件和声音**, 然后单击**打印机**。

   对于 Windows XP Professional x64 Edition：
   单击**开始**，并单击**打印机和传真**。

   对于 Windows XP Professional：
   单击**开始**，并单击**打印机和传真**。

   对于 Windows XP Home Edition：
   单击**开始**，再单击**控制面板**，然后单击**打印机和传真**。

2. 右击打印机图标，并单击**打印首选项**。

3. 选择**用户自定义打印纸**菜单。

4. 在打印纸尺寸域中键入打印纸尺寸。

5. 单击**应用**，然后单击**确定**。

注释：
有关详细信息，参见打印机驱动程序的帮助。

监视设置

设置	说明
EPSON Status Monitor 3	单击此按钮您就可以访问 EPSON Status Monitor 3。要监视打印机，确保选择监视打印机状态复选框。
监视参数	单击此按钮可以打开监视参数对话框，在此对话框中您可对 EPSON Status Monitor 3 进行设置。更多详细信息参见第 39 页的 “设置 EPSON Status Monitor 3”。

设置应用工具

设置	说明
双向调整	单击此按钮可以打开双向调整对话框，在此对话框中您可对垂直线失准进行调整。
打印机设置	单击此按钮可以打开打印机设置应用工具对话框，在此对话框中您可对打印机设置进行更改。

使用 EPSON Status Monitor 3

EPSON Status Monitor 3 可允许您监视打印机的状态，当打印机发生错误时可报警并提供排除故障需要的指导。

在下面情况时可使用 EPSON Status Monitor 3：

- 打印机通过并口 [LPT1] 或 USB 端口直接与主计算机连接。
- 您的系统配置支持双向通讯。

当直接连接打印机并安装打印机驱动程序时，就自动安装了 EPSON Status Monitor 3。要共享打印机，确保设置 EPSON Status Monitor 3，以便在打印机服务器和客户机上能够监视共享打印机。请参见第 39 页的 “设置 EPSON Status Monitor 3”和第 44 页的 “在网络上设置打印机”。

注意：

使用远程桌面功能，您虽然可以在直接连接打印机的远程计算机上打印，但是可能会发生通讯错误。*

** 远程桌面功能：启用此功能用户可访问远程连接到办公网络计算机中的应用程序或文件。*

注释：

- *如果您正使用的计算机上多用户已登录，当同时监视打印机时，将显示通讯错误。*
- *如果 EPSON Status Monitor 3 是在打开 Windows 防火墙功能时安装的 （推荐），可能无法监视共享的打印机。将 EEBAgent.exe 添加到防火墙功能的例外中可以解决此问题。*

设置 EPSON Status Monitor 3

按照下面步骤设置 EPSON Status Monitor 3:

1. 对于 Windows 10：
   右击**开始**菜单，单击**控制面板**，再单击**硬件和声音**类别中的**查看设备和打印机**。

   对于 Windows 8：
   单击开始屏幕上的**桌面**，将指示光标移动到屏幕的右上角，单击**设置**，再单击**控制面板**。然后，单击**硬件和声音**类别中的**查看设备和打印机**。

   对于 Windows 7：
   单击**开始**，再单击**设备和打印机**。

   对于 Windows Vista：
   单击**开始**，单击**控制面板**,再单击 **硬件和声音**，然后单击**打印机**。

   对于 Windows XP Professional Edition：
   单击**开始**，并单击**打印机和传真**。

   对于 Windows XP Home edition：
   单击**开始**，再单击**控制面板**，然后单击**打印机和传真**。

2. 右击打印机图标，单击**打印机属性** （Windows 8 和 7）或**属性** （Windows Vista 和 XP），再单击**应用工具**标签。

3. 单击**监视参数**按钮。监视参数对话框出现。

4. 可用的设置见下面：

选择通知	显示错误项复选框开/关状态。 打开此复选框显示已选择的错误通知。
选择快捷图标	在任务栏上显示选择的图标。右侧窗口显示设置样例。单击快捷图标，您可容易地访问监视参数对话框。
接收共享打印机的错误通知	选中此复选框可以接收共享打印机的错误通知。
允许监视共享打印机	当选中此复选框时，共享打印机即可由其他计算机监视。 注意： 您必须作为管理员身份的用户访问 Windows。

注释：
*单击**缺省**按钮可将所有的项恢复为缺省设置。*

访问 EPSON Status Monitor 3

执行下面之一可访问 EPSON Status Monitor 3：

- 请双击任务栏上打印机形状的快捷图标。要将快捷图标添加到任务栏，请转至应用工具菜单并遵循以下指导。
- 打开应用工具菜单，然后单击 **EPSON Status Monitor 3** 图标。要了解如何打开应用工具菜单，请参见第 29 页的 “使用打印机驱动程序”。

当您按上描述访问 EPSON Status Monitor 3 时，就出现下面打印机状态窗口。

您可以在此窗口中查看有关打印机状态的信息。

注释：
*在打印期间不能获取打印机状态。在此情况下，单击应用工具标签上的 **EPSON Status Monitor 3** 按钮，使用打印状态窗口左边打开。*

安装 EPSON Status Monitor 3

按照下面步骤设置 EPSON Status Monitor 3：

1. 确保打印机电源关闭，计算机在 Windows 下运行。
2. 在驱动器中插入软件光盘。

注释：

- ❏ *如果语言窗口出现，选择您的语言。*
- ❏ *如果爱普生安装程序屏幕没有自动出现，双击**我的电脑**图标，右击光盘图标，在出现的菜单中单击**打开**，然后双击 **InstallNavi.exe**。*

3. 选择 EPSON Status Monitor 3, 并单击**安装**。
4. 当软件使用许可协议屏幕出现时请阅读条款，然后单击**下一步**。
5. 当安装完成时，单击**完成**。
6. 单击**返回**，并单击**退出**。

使用双向调整

此应用工具允许您在发现垂直线失准时做出调整。

使用双向调整进行调整

要做出双向调整，请按照下面步骤执行操作。

⚠ *注意：*

- ❏ *不要在打印调整图案时关闭打印机。否则可能会引起打印机存储错误设置。如果在调整过程中关闭打印机，请再次重新启动双向调整。*
- ❏ *不要关闭 Packet 模式设置。*
- ❏ *不支持网络连接。*
- ❏ *进行双向调整之前，确保打印机的状态准备就绪。*
- ❏ *如果双向调整打印效果不好，请将打印机的字体设置设置为缺省值，然后再试一次。*

1. 打开**应用工具**菜单，然后单击**双向调整**图标。要了解如何打开**应用工具**菜单，请参见第 29 页的 “使用打印机驱动程序”。双向调整窗口出现。
2. 单击**下一步**。
3. 单击**打印**。打印机打印三组调整图案。

4. 查看调整图案并找出对齐最好的垂直线。然后，在双向调整窗口中选择对应的线编号。

5. 单击**设置**。调整图案将存储到打印机中。

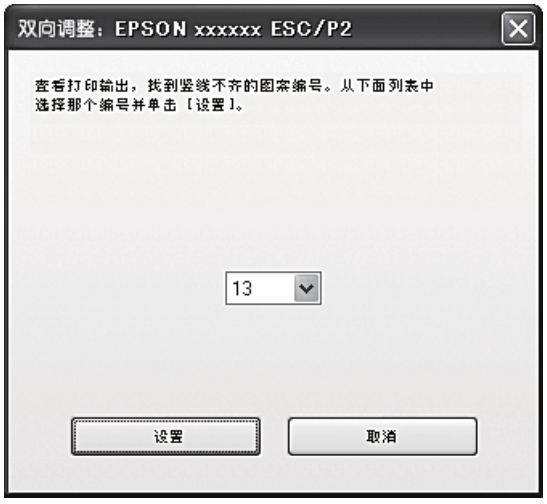

使用打印机设置

此应用工具可显示存储在打印机中的当前设置、更改打印机设置，以及读取存储在文件中的设置或将设置保存到文件中。

注意：

- *不要关闭 Packet 模式设置。*
- *不支持网络连接。*
- *从打印机获取设置或更新打印机设置之前，确保打印机的状态准备就绪。*

更改打印机设置

要更改打印机设置，请按照下面步骤执行操作。

1. 打开**应用工具**菜单，然后单击**打印机设置**图标。要了解如何打开应用工具菜单，请参见第 29 页的 “使用打印机驱动程序”。打印机设置窗口出现。

2. 更改必要的打印机设置。有关如何使用此工具的详细信息，参考打印机驱动程序帮助。

在网络上设置打印机

共享打印机

本节描述如何在标准的 Windows 网络中共享打印机。

网络上的计算机可以共享与其中一台计算机直接连接的打印机。直接连接打印机的计算机是打印机的服务器，其他计算机是客户机需要认证才能与打印机服务器共享打印机。客户机通过打印机服务器共享打印机。

根据 Windows 操作系统的版本和您在网络上的访问权，执行打印机服务器和客户机相应的设置。

参见第 44 页的 “将您的打印机设置为共享打印机”。

参见第 48 页的 “设置客户机”。

注释：

- *要共享打印机，确保设置 EPSON Status Monitor 3，以便在打印机服务器和客户机上能够监视共享打印机。参见第 39 页的 “设置 EPSON Status Monitor 3”。*
- *当连接到 Windows XP 共享打印机时，在打印时，错误和警告通知不出现。安装 Windows XP Service Pack 1 或更新可解决此问题。*
- *当通过路由器连接到共享打印机上时,由于路由器设置的某些因素，在打印时有关共享打印机的错误和警告通知不能用。*
- *打印机服务器和客户机应该在相同网络系统上设置，并且他们预先应该在相同网络管理里。*

将您的打印机设置为共享打印机

请按下面步骤设置打印机服务器。

注释：
必须具有本地计算机管理员身份的用户访问。

1. 对于 Windows 10：
   右击**开始**菜单，单击**控制面板**，再单击**硬件和声音**类别中的**查看设备和打印机**。

对于 Windows 8 打印机服务器：
单击开始屏幕上的**桌面**，将指示光标移动到屏幕的右上角，单击**设置**，再单击**控制面板**。然后，单击**硬件和声音**类别中的**查看设备和打印机**。

对于 Windows 7 打印机服务器：
单击**开始**，再单击**设备和打印机**。

对于 Windows Vista 打印机服务器：
单击**开始**，单击**控制面板**，再单击**硬件和声音**，然后单击**打印机**。

对于 Windows XP Professional 打印机服务器:
单击**开始**，并单击**打印机和传真**。

对于 Windows XP Home Edition 打印机服务器:
单击**开始**，单击**控制面板**，然后单击**打印机和传真**。

2. 对于 Windows 10、 8 或 7：
右击您的打印机图标，单击**打印机属性**，然后在出现的屏幕上单击**共享**标签。

对于 Windows Vista 或 XP：
右击您的打印机图标，然后在出现的菜单中单击**共享**。

对于 Windows XP，如果出现下列菜单，单击**网络设置向导**或**如果您知道安全风险并想共享打印机而不运行向导，单击这里**。

在任一情况下，按屏幕提示操作。

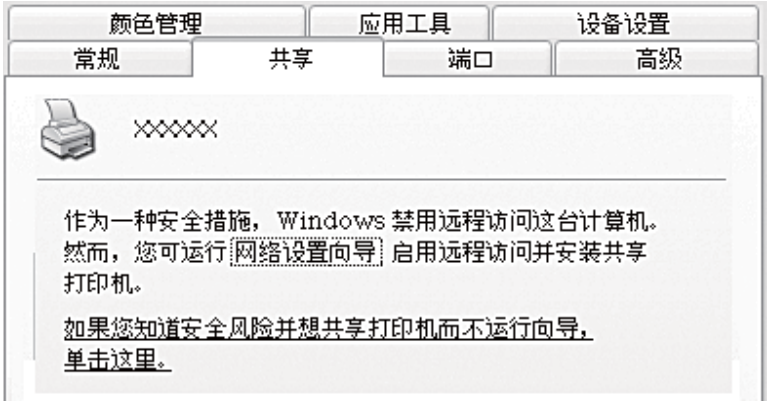

3. 选择**共享这台打印机**，在共享名称框中键入名称，然后单击**确定**。

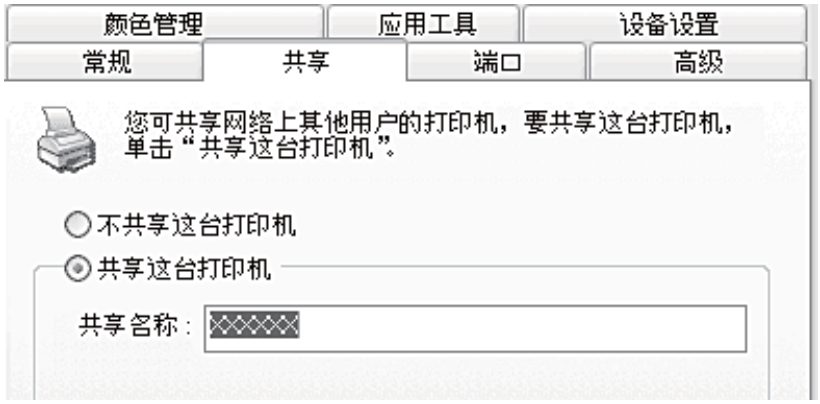

注释：

- ❑ *在共享名中不要使用空格或连字符，否则会发生错误。*
- ❑ *在 Windows 10、 8、 7 或 Vista 中，在单击**更改共享选项**按钮之前，您不能选择**共享这台打印机**。*

您需要设置客户计算机以便可以在网络上使用打印机。有关详细信息参见第 48 页的“设置客户机”。

当防火墙打开时共享打印机

注释：
当 Windows 防火墙打开时，要共享文件和打印机，执行下面步骤。

Windows 10

1. 右击**开始**菜单，单击**控制面板**，单击**系统和安全**，然后单击 **Windows 防火墙**。
2. 单击窗口左边的**打开或关闭 Windows 防火墙**。确保没有选择**阻止所有传入连接，包括位于允许程序列表中的程序**，然后单击**确定**。
3. 在窗口的左边单击**允许程序或功能通过 Windows 防火墙**。
4. 选择**文件和打印机共享**，然后单击**确定**。

Windows 8

1. 在开始屏幕单击**桌面**，将指示光标移动到屏幕的右上角，单击**设置**，再单击**控制面板**。然后，单击**系统和安全**，再单击 **Windows 防火墙**。
2. 单击窗口左边的**打开或关闭 Windows 防火墙**。确保没有选择**阻止所有传入连接，包括位于允许程序列表中的程序**，然后单击**确定**。
3. 在窗口的左边单击**允许程序或功能通过 Windows 防火墙**。
4. 选择**文件和打印机共享**，然后单击**确定**。

Windows 7

1. 单击**开始**，单击**控制面板**，单击**系统和安全**，然后单击 **Windows 防火墙**。
2. 单击窗口左边的**打开或关闭 Windows 防火墙**。确保没有选择**阻止所有传入连接，包括位于允许程序列表中的程序**，然后单击**确定**。
3. 在窗口的左边单击**允许程序或功能通过 Windows 防火墙**。
4. 选择**共享文件和打印机**，然后单击**确定**。

Windows Vista

1. 单击**开始**，然后单击**控制面板**。
2. 单击**安全**，然后单击 **Windows 防火墙**可打开 **Windows 防火墙**窗口。
3. 单击窗口左边的**启用或关闭 Windows 防火墙**。当显示**用户账户控制**屏幕时，单击**继续**。
4. 确保在**常规**标签上没有选择**阻止所有传入连接**。
5. 打开**例外**标签，选择**文件和打印机共享**，然后单击**确定**。

Windows XP

1. 单击**开始**，然后单击**控制面板**。
2. 单击**安全中心**。
3. 单击 **Windows 防火墙**可打开 **Windows 防火墙**窗口。

4. 确保在**常规**标签中没有选择**不允许例外**。

5. 打开**例外**标签，选择**文件和打印机共享**，然后单击**确定**。

设置客户机

本节描述通过访问网络中的共享打印机如何安装打印机驱动程序。

注释：

- *要在 Windows 网络中共享打印机，需要设置打印机服务器。有关详细信息，参见第 44 页的 “将您的打印机设置为共享打印机”。*
- *本节描述使用服务器 （Microsoft 工作组）如何在标准网络系统中访问共享的打印机。如果因为网络系统而无法访问共享打印机，请询问网络管理员。*
- *当您想在客户机上使用 EPSON Status Monitor 3，必须在每台客户机上安装打印机驱动程序和 EPSON Status Monitor 3。*
- *如果在客户机中没有安装打印机驱动程序，请在进行这些设置之前安装驱动程序。*

1. 在 Windows **开始**菜单中，打开**设备和打印机**，**打印机**或**打印机和传真**。

   对于 Windows 10：
   右击**开始**菜单，单击**控制面板**，再单击**硬件和声音**类别中的**查看设备和打印机**。

   对于 Windows 8 客户机：
   单击开始屏幕上的**桌面**，将指示光标移动到屏幕的右上角，单击**设置**，再单击**控制面板**。然后，单击**硬件和声音**类别中的**查看设备和打印机**。

   对于 Windows 7 客户机：
   单击**开始**，再单击**设备和打印机**。

   对于 Windows Vista 客户机：
   单击**开始**，单击**控制面板**,再单击**硬件和声音**, 然后单击**打印机**。

   Windows XP Professional 客户机：
   单击**开始**，并单击**打印机和传真**。

   Windows XP Home Edition 客户机:
   单击**开始**，再单击**控制面板**，然后单击**打印机和传真**。

2. 右击您想更改设置的打印机图标，然后单击**属性**（Windows Vista 和 XP）或**打印机属性**（Windows 8 和 7）。

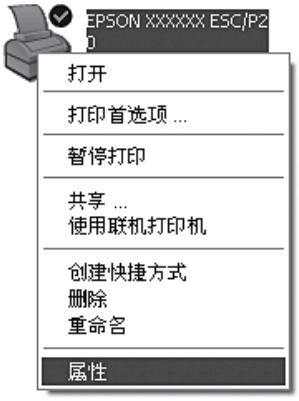

3. 单击**端口**标签，然后单击**添加端口**。

4. 当**打印机端口**窗口出现时,选择**本地端口**，然后单击**新端口**。

5. 为端口名称输入下面信息，然后单击**确定**。

\\连接到目标打印机的计算机名称\共享打印机名称

6. 在返回到**打印机端口**窗口后，单击**关闭**。

7. 查看在添加端口时输入的名称并选择，然后单击**关闭**。

取消打印

如果打印输出不是您所期望的结果，并且显示错误或间断的字符、图像，您可能需要取消打印。当任务栏显示打印机图标时，根据下面说明取消打印。

1. 双击任务栏上的打印机图标。

2. 当要取消所有打印文档时，在打印机菜单上选择**取消所有文档**。

   当要取消指定的文档时，选择您想取消的文档，并在文档菜单上选择**取消**。

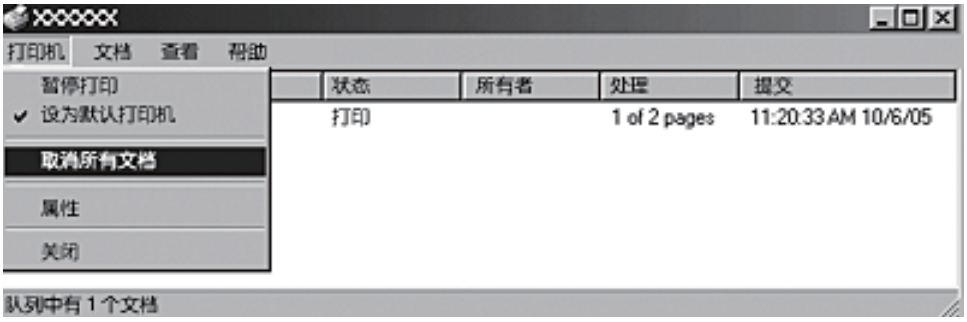

3. 同时按下**换行/换页**和**暂停**按钮，直至打印机发出嘟嘟声。

   留在打印机中的未打印数据将被清除。

卸载打印机软件

当您想重新安装或升级打印机驱动程序时，卸载已安装的打印机驱动程序。

注释：
要从多用户 Windows XP 环境下卸载 EPSON Status Monitor 3，在卸载前从所有客户机上删除快捷图标。通过在监视参数对话框中清除快捷图标复选框来删除图标。

卸载打印机驱动程序和 EPSON Status Monitor 3

1. 退出所有应用程序。

2. 对于 Windows 10：
   右击**开始**菜单，然后单击**控制面板**。

   对于 Windows 8：
   单击开始屏幕上的**桌面**，将指示光标移动到屏幕的右上角，单击**设置**，再单击**控制面板**。

   对于 Windows 7、 Vista 或 XP：
   单击**开始**，然后选择**控制面板**。

3. 单击**卸载程序** （Windows 10、 8、 7 或 Vista）或双击**添加或删除程序**图标 (Windows XP)。

添加或删除程序

4. 单击**更改或删除程序** (Windows XP)，选择 **EPSON XXXXXX ESC/P2 Printer Utility Uninstall**，然后单击**卸载/更改** （Windows 10、 8 或 7）或**更改/删除** （Windows Vista 或 XP）。

5. 单击**打印机型号**标签, 选择您想卸载的打印机图标, 然后单击**确定**。

注释：
*确保在打印机型号标签上未进行任何选择。打开**应用工具**标签，并选择 **EPSON Status Monitor 3 （对于EPSON XXXXXX ESC/P2）**，再单击**确定**。您仅可卸载 EPSON Status Monitor 3。*

6. 按屏幕提示操作。

第 3 章

操作面板

使用操作面板

您可控制打印机的简单操作 – 如换行、换页及进纸和退纸。操作面板指示灯可显示打印机的状态。

操作面板按钮和指示灯

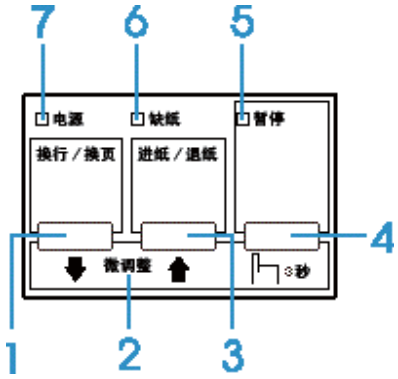

1. 换行/换页按钮

- 短按此按钮时，逐行进纸。
- 按住此按钮几秒时，退出单页纸或将连续纸前进到下一个页顶位置。
- 同时按下**换行/换页**和**暂停**按钮时，打印机将清除缓存区并恢复缺省设置。

2. 微调

按住**暂停**按钮3秒钟后，打印机进入微调模式。在此模式中，您可以通过按下**换行/换页** ⬇ 和**进纸/退纸** ⬆ 按扭以调整页顶和切纸位置。参见第 26 页的 “使用微调整功能”。

3. 进纸/退纸按钮

- 装入单页打印纸。
- 如果已装入一页打印纸，则退出此页打印纸。

- ❑ 从备用位置装入连续纸。
- ❑ 如果已装入一页打印纸，退出连续纸到备用位置。

4. 暂停按钮

- ❑ 暂时停止打印，再次按下此按钮时继续打印。
- ❑ 当按下此按钮 3 秒钟，打印机进入微调整模式。当再次按下时，退出微调整模式。
- ❑ 同时按下**换行/换页**和**暂停**按钮时，打印机将清除缓存区并恢复缺省设置。

5. 暂停指示灯

- ❑ 打印机暂停时，此指示灯亮。
- ❑ 打印机处于微调整模式时，此指示灯闪烁。

6. 缺纸指示灯

- ❑ 当选择的打印纸来源中没有打印纸或打印纸装入不正确时，指示灯亮。
- ❑ 当打印纸没有完成退出时此指示灯闪烁。

7. 暂停指示灯

- ❑ 打印机打开时此指示灯亮。
- ❑ 当发生故障错误时此指示灯闪烁。

选择一种字体

您可通过使用缺省设置模式选择打印机的字体，字间距和尺寸。有关如何更改缺省设置的说明，参见第 61 页的 “更改缺省设置”。

可用的字间距或尺寸取决于您选择的字体。更多详细信息参见下表。

位图字体:

字体	字间距
Draft	10, 12, 15
Roman	10, 12, 15, PS

Sans Serif	10, 12, 15, PS
Courier	10, 12, 15
Prestige	10, 12
Script	10
OCR-B	10
Orator	10
Orator-S	10
Script C	按比例

可缩放字体

字体	尺寸
Roman	10.5 pt, 8 pt ～ 32 pt （增量为 2 pt）
Sans Serif	10.5 pt, 8 pt ～ 32 pt （增量为 2 pt）
Roman T	10.5 pt, 8 pt ～ 32 pt （增量为 2 pt）
Sans Serif H	10.5 pt, 8 pt ～ 32 pt （增量为 2 pt）

注释：
在应用程序中进行的设置通常会覆盖在缺省模式下进行的设置。为获得更佳效果，请使用应用程序选择字体和进行其他设置。

关于打印机的缺省设置

缺省设置可控制打印机的许多功能。虽然您通常可以通过软件或打印机驱动程序设置这些功能，但有时您可能需要通过缺省设置模式从打印机的操作面板上更改缺省设置。

缺省设置方式

下表列出了缺省设置和您可以在缺省设置模式下选择的选项。这些设置将在表的后面部分详细解释。有关更改缺省设置的说明，参见第 61 页的 “更改缺省设置”。

项目	设置/值*[1]
拖纸器页长	以英寸表示长度：3, 3.5, 4, 5.5, 6, 7, 8, 8.5, **11**, 70/6, 12, 14, 17
跳过页缝	**关**，开
自动切纸	关，**开**
自动切纸等待时间	0.5 秒， **3 秒**
自动换行	**关**，开
打印方向	**双向**，单向，自动
软件	**ESC/P-K**, IBM PPDS, OKI 5530SC
斜线 0	**0**, ∅（有斜线的 0 字符）
高速草体	**关**，开
汉字打印速度	**正常**，高速，超高速
接口模式	**自动**，并行， USB
自动接口等待时间	**10 秒**， 30 秒
并行接口双向模式	关，**开**
Packet 模式	**自动**，关
自动回车 (IBM PPDS)*[2]	**关**，开
A.G.M. (IBM PPDS)*[2]	**关**，开
汉字字体	宋体, 黑体, Draft, Roman, Sans Serif, OCR-B, Roman T, Sans Serif H
汉字间距	**6.7 cpi**, 5 cpi, 6 cpi, 7.5 cpi
英文字间距	**10cpi**, 12cpi, 15cpi, 17cpi, 按比例
字符表	斜体, **PC437**, PC850, PC860, PC863, PC865, PC858
国际字符集斜体表	**斜体 U.S.A.**, Italic France, Italic Germany, Italic U.K., Italic Denmark 1, Italic Sweden, Italic Italy, Italic Spain 1
手动进纸等待时间	0.5 秒，**1 秒**，1.5 秒，2 秒
蜂鸣器	关，**开**
多联表格 （采用压突起方法连接）	**关**，开
列	80, **82**

*[1] 带有粗体的设置表示出厂缺省设置。根据国家/地区不同设置可能不同。
*[2] 此设置仅在 IBM PPDS 仿真模式中可用。

拖纸器页长

用此设置可以设定拖纸器中装入的连续纸的页长 （用英寸表示）。

跳过页缝

只有选择连续纸作为打印纸来源时此功能才有效。当您打开这一功能时，打印机在前一页的最后一个可打印行和后一页的第一个可打印行之间提供一个 1 英寸 （25.4 毫米）的页边距。由于大多数的应用程序页边距设置会覆盖控制板中的页边距设置，所以您应该只在应用程序中无法设置顶部和底部页边距时使用这一设置。

自动切纸

当自动切纸功能打开且您在用推动式拖纸器使用连续纸时，打印机会将打印纸的页缝进到切纸位置，您可以方便地从这一位置撕下打印好的页。打印机接到下一个打印任务时，它会自动将未使用的打印纸退回到页顶位置，这样您就可以完整地使用下一页。当使用连续纸时，设置为自动切纸功能是更佳的选择。

自动切纸等待时间

可以选择从打印结束到打印纸进到切纸位置以继续打印之间的时间。自动切纸功能设置为开时，才能使用此设置。

自动换行

当自动换行打开时，打印机每接收到一个回车 (CR) 代码都带有一个换行 (LF) 代码，且打印位置移动到下一行。如果在每一次回车时打印机要多加一个换行，选择**关**。

打印方向

您可以选择自动打印方向 （**自动**）、双向打印 （**双方向**）或单向打印 （**单方向**）。通常双向打印速度较快，而单向打印可提供精确的垂直对齐，对打印图形很有用。

当选择**自动**，打印机分析数据并对需要垂直打印对齐的数据进行单向打印。

软件

当选择 **ESC/P-K** 时，打印机在 EPSON ESC/P-K 模式下运行。当选择 **IBMPPDS** 时，打印机仿真 IBM 打印机。

斜线 0

当此功能为开时， 0 字符带有斜线 (Ø)。此功能关时， 0 字符不带斜线。带斜线使得您容易地区别大写字母 *O* 和 0。

高速草体

当高速草体打开时，打印机的打印速度在 10 cpi （每英寸字符数）下可以达到 300cps （每秒字符数）或在 12 cpi 下达到 360 cps。当设置为关时，打印机在 10 cpi 下以 225 cps 或在 12 cpi 下以 270 cps 打印。

汉字打印速度

此设置允许您设置汉字模式的打印速度。

接口模式

您可以选择自动 (**Auto**)，**并口**或 **USB** 作为接口模式。当选择**自动**时，打印机自动选择接收数据的接口，并使用此接口直到打印任务结束。**自动**设置允许您在多台计算机中共享此打印机而无须更改接口模式。

如果仅有一台计算机与打印机连接，根据计算机使用的接口不同，可以选择**并口**、**串口**或 **USB**。

自动接口等待时间

当打印机处于自动接口模式并且在设置指定的时间内没有从当前指定的接口中接收到数据时，它将确定哪个接口正在接收数据并切换到此接口。您可以指定自动接口等待时间为 **10 秒**或 **30 秒**。

并行接口双向模式

当这些功能为开时，使用并行接口双向传输模式。如果不需要双向传输模式，则关闭此功能。

Packet 模式 （打包模式）

当从 Windows 应用程序中，使用打印机随机携带的 CD 光盘中的打印机驱动程序进行打印时，请确认选择了**自动**。当从基于其他操作系统的运用程序打印时，如果出现连接问题，请关闭此功能。

自动回车 （回车）

此设置在 IBMPPDS 仿真模式中可用。当自动回车为开时，每一个换行 (LF) 码或 ESC J 码伴随一个回车代码。移动打印位置到下一行的开始位置。当关闭这一设置时，必须发送一个回车 (CR) 代码才能将打印位置移动到下一行的左边距位置。

A.G.M. （交互图形模式）

在 IBM PPDS 仿真模式中打开交互图形模式 (A.G.M.) 使用 ESC3、 ESC A、 ESC J、 ESC K、 ESC L、 ESC Y、 ESC Z 和 ESC* 命令，与 ESC/P 2 模式下的图形命令一样。

A.G.M. 功能只在 IBM PPDS 仿真模式中可用。

汉字字体

您可选择下面字体：宋体、黑体、 Draft、 Roman、 Sans Serif、 OCR-B、 Roman-T、 Sans Serif H。

汉字间距

您可从四种间距设置中选择。

英文字间距

您可选择的字间距为：10 cpi， 12 cpi， 15 cpi， 17 cpi， 20 cpi 或按比例。

字符表

根据购买国家/地区不同，您可以在 13 至 36 标准字符表之中进行选择。更多详细信息参见第 56 页的 “缺省设置方式”。

斜体表国际字符集

您可以从几种国际字符集之中选择斜体字符表。根据国家/地区或语言不同，每一种字符集包含有 8 种字符，所以您可以自定义斜体字符表以适应您的打印需要。

手动进纸等待时间

这一设置允许您设定打印纸插入导纸器到打印纸进纸之间的等待时间。如在进纸之前需要调整他的位置，需要增加等待时间。

蜂鸣器 （嘟嘟声）

当出现错误时打印机将发出嘟嘟声。（有关打印机错误详细信息，参见第 63 页的 “使用错误指示灯”。）如果出现错误时不想打印机发出嘟嘟声，则关闭此设置。

多联表格 （采用压突起方法连接）

当使用大于等于 4 英寸，但小于 9.4 英寸的多联表格纸 （采用压突起方法连接）时，打开此设置。当此设置为开时，打印纸进入期间，打印头避开装订区域，并沿着多联表格纸的右侧和左侧打印。这样以确保打印纸进纸更容易，并可防止夹纸。

列

您可以选择适应自身使用需求的列数。

更改缺省设置

请按照以下步骤进入缺省设置模式并更改打印机缺省设置：

注释：

- *要打印语言选择和缺省设置模式指导说明，您需要 A4 纸或信纸尺寸的单页纸，或者至少要 279 毫米 （11 英寸）长和 210 毫米 （8.3 英寸）宽的连续纸。*
- *如果使用单页纸，当每次打印机退出一张打印好的纸到出纸器上时您需要装入一张新的打印纸。*

1. 确保打印机已打开且装入了打印纸。
2. 同时按住**换行/换页**和**进纸/退纸**按钮直到打印机发出蜂鸣声。
3. 按下**暂停**将打印当前设置。下划线指示当前缺省设置。
4. 通过按下**换页/换行**或**进纸/退纸**按钮选择一个项目。

   打印机打印此项目和当前项目的设置值。通过按下按钮一个一个的列出，并根据项目打印当前的设置值。
5. 按下**暂停**按钮可更改此值并打印此值。

   重复步骤 4 至 5：按相同的方法更改其他项目。
6. 完成这些设置时，按着**换页/换行**或**进纸/退纸**按钮直到打印机发出蜂鸣声。打印机退出缺省设置模式。您所进行的所有设置一直有效直到您再次更改。

注释：
如果您关闭打印机而没有退出缺省设置模式，将丢失您所更改的所有设置。

锁定模式

通过锁定模式您可限制使用操作面板按钮。

更改锁定模式设置

您可打开或关闭锁定模式，或从锁定设置模式更改锁定功能。

根据您的需要打开锁定模式时，您可选择要锁定的打印机功能。

注释：
在进入锁定设置模式之前，您需要装入 A4 或信纸尺寸的单页纸或至少 210 毫米 （8.3 英寸）宽的连续纸。

按下面步骤更改锁定模式设置：

1. 确保关闭了打印机电源。

   ⚠ *注意：*
   每次关闭打印机后，都要至少等 5 秒钟才能再将其打开。否则会损坏打印机。

2. 先按下**进纸/退纸**和**换行/换页**按钮再打开打印机电源并一直按着按钮持续 5 秒以上。在 5 秒钟后，三个 LED 指示灯闪烁，然后再松开按钮。

   打印机进入锁定设置模式。打印一条信息询问您是否想打印所有当前的设置。

3. 如果您想打印当前设置，按下**暂停**按钮。如果您想绕过当前设置的打印，按下**换行/换页**按钮或**进纸/退纸**按钮。

   打印机打印第一个菜单和当前的菜单值。

4. 按下**换行/换页**按钮或**进纸/退纸**按钮可选择您想更改的菜单参数。按下**暂停**按钮可在选择的参数值之间滚动直到您找到想要的设置。当为所选的参数设置了想要的设置后，通过按下**换行/换页**按钮或**进纸/退纸**按钮可继续进行其他参数的更改。

5. 关闭打印机并退出锁定设置模式。

注释：
任何时候关闭打印机您可退出锁定设置模式。您所进行的所有设置一直有效直到您再次更改。

第 4 章

故障查找

使用错误指示灯

您可以通过操作面板上的指示灯识别许多常见的打印机问题。如果您的打印机停止工作，并且有一个或多个操作面板指示灯亮或闪烁，或打印机发出鸣叫，那么请使用下表判断并解决问题。如果使用下表不能解决问题的话，请参见第 64 页的 “问题与解决方法”。

面板指示灯状态	蜂鸣图案	问题 解决方案
□ 电源 □ 暂停 □ 缺纸	●●●	所选择的打印纸来源中未装入打印纸。
		在选择的打印纸来源中装入打印纸，**缺纸**指示灯和**暂停**指示灯灭且打印机继续打印。
□ 电源 □ 暂停 □̈ 缺纸	●●●	打印纸装入不正确。
		取出并重新正确装入打印纸，然后按下**暂停**按钮。请参见第 15 页的 “装入连续纸”、第 21 页的 “装入单页纸”或第 23 页的 “装入专用纸”可获得进纸的有关指导。
	●●●	连续纸没有完全退出。
		撕下打印纸，并按下**进纸/退纸**按钮可退出打印纸。
	●●●	单页纸没有完全退出。
		按下**进纸/退纸**按钮以退出打印纸。
□ 电源 □ 暂停 ■ 缺纸	●●●	过纸控制杆设置到错误位置。
		设置过纸控制杆到您想使用的打印纸来源位置。如果当前在进纸路径中是其他的打印纸来源，按下**进纸/退纸**按钮退出打印纸，然后将过纸控制杆移到合适的位置。
□̈ 电源 □̈ 暂停 □̈ 缺纸	●●●●●	发生未知的打印机错误。
		关闭打印机并等待几分钟，然后重新打开打印机。如果还出现错误，请与爱普生认证服务机构联系。
□ 电源 □̈ 暂停 ■ 缺纸	–	打印头过热。
		等待几分钟；打印头冷却后打印机将自动继续打印。

□ = 亮， ■ = 灭， □̈ = 闪烁

●●● = 一连串短的嘟嘟声 （三声）

●●●●● = 一连串长的嘟嘟声 （五声）

注释：
当你按下操作面板上的按钮而相应的功能不可用时，打印机将发出一声嘟嘟声。

问题与解决方法

操作打印机时您遇到的大部分问题都很容易解决。

您可以使用自检确定是打印机的问题还是计算机的问题。关于打印自检的指导请参见第 75 页的 “打印自检”。

要确定通讯问题，有经验的客户可按第 76 页的 “打印十六进制输出”中的描述使用打印机的十六进制输出模式。

要清除夹纸，参见第 73 页的 “清除夹纸”。

电源

电源未接通

操作面板上的指示灯不亮。	
原因	**解决办法**
可能电源未插好。	检查电源插头是否在电源插座中插好。
插座可能没有电。	如果电源插座是受一个外部开关或自动定时器控制，请使用另外的电源插座。其他的电器如一个灯泡插入电源插座上检查电源插座是否正常工作。
指示灯亮一下然后熄灭。即使再打开电源，指示灯仍然不亮。	
原因	**解决办法**
打印机额定电压与电源插座额定电压不匹配。	检查打印机的额定电压是否与电源插座额定电压相匹配。如果不匹配，立即拔下打印机插头，与爱普生认证服务机构联系。不要再将插头插在电源插座。
打印机不工作并且操作面板指示灯灭。	
原因	**解决办法**
打印机电源关闭。	打开打印机。**电源**指示灯亮。
电源线没有正确地插入电源插座；或者如果您的电源线不是与打印机固定连接的话，则电源线没有正确插入打印机。	关闭打印机，确保电源线稳固地插入电源插座和打印机。然后打开电源。

插座被外部开关或自动定时器控制。	使用其他插座。
电源插座故障。	将其他设备 （例如：灯）插入插座以检查插座是否能正常工作。如果不正常，使用其他的插座。

打印

打印或打印输出质量问题

暂停指示灯熄灭但打印机不打印。	
原因	**解决办法**
接口数据线没有安全插入。	检查打印机和计算机之间数据线的两端是否插入完好。如果数据线连接正确，按照第 75 页的 “打印自检”。
接口数据线与打印机和/或计算机规格不相符。	使用符合打印机和计算机要求的接口数据线。请参见*首先阅读*和计算机文档资料。
您的打印机软件设置不正确。	在应用程序软件中确保正确选择了您的打印机。如有必要，安装或重新安装打印机驱动程序软件。参考*首先阅读*可获得详细说明。
缺纸指示灯和暂停指示灯亮且打印机不打印。	
原因	**解决办法**
选中的打印纸来源中的打印纸已用完。	确保根据过纸控制杆选择正确的打印纸来源，并在正确的打印纸来源中装入了打印纸。按下**暂停**按钮继续打印。
导纸器上的打印纸位置太左、太右或太深入以至于打印纸传感器检测不到。	将打印纸向左、向右或向内部移动一点。当位置适当时，**缺纸**和**暂停**指示灯熄灭。
打印机听起来像在打印而实际未打印。	
原因	**解决办法**
色带架安装不正确。	然后按第 80 页的 “更换色带架”中的描述重新安装色带架。
色带用坏了。	按照第 80 页的 “更换色带架”中的描述来更改色带架。
打印纸来源选择不正确。	选择希望的打印纸来源。更多详细信息参见第 13 页的 “选择打印纸来源”。
打印机发出奇怪的噪音并且突然停止。	
原因	**解决办法**
夹纸。	按第 73 页的 “清除夹纸”中的描述清除夹纸。
色带被夹住，因为色带太松或色带用坏。	旋转色带张紧旋钮将色带拉直，或更换色带架。更多详细信息参见第 80 页的 “更换色带架”。
打印机停止打印且暂停指示灯闪烁和电源指示灯亮。	

原因	解决办法
打印头过热。	等待几分钟；打印头冷却后打印机将自动继续打印。
打印输出部分丢失，或在随机位置丢失点。	
原因	**解决办法**
色带架安装不正确。	然后按第 80 页的 “更换色带架”中的描述重新安装色带架。
色带太松或色带已经松开。	旋转色带张紧旋钮将色带拉紧，或按照第 80 页的 “更换色带架”中的描述更换色带架。
如下所示，在打印输出中丢失一行一行的点。	
ABCD ABCD ABCD	
原因	**解决办法**
色带架安装不正确，或色带扭曲或者松散。	停止打印，并按照第 80 页的 “更换色带架”中的描述来重新安装色带架。
打印头坏。	打印打印机的缺省设置可检查打印头的情况。有关如何打印打印机缺省设置的详细信息，参见第 61 页的 “更改缺省设置”。 如果在打印机缺省设置顶部的检查图案上发现有断线，打印头可能损坏，请与爱普生认证服务机构联系更换打印头。 **警告：** 不要自行更换打印头，因为更换打印头时必须检查打印机的其他部件。
字符的垂直方向缩短或行间距完全重合。	
原因	**解决办法**
采用压突起方法连接的多联表格纸没有进行正确的设置。	在缺省设置模式中将采用压突起方法连接的多联表格纸设置为开。
打印的字符不正确。	
原因	**解决办法**
打印机和计算机之间通讯不正确。	确保您使用的是正确的接口数据线并且通讯协议正确。请参见*首先阅读*和计算机文档资料。如果您已安装选件接口卡，也请参见打印机随机携带的管理员手册。
在软件中选择了错误的字符表。	在软件或打印机缺省设置中选择正确的字符表。注意：软件中的字符表设置会覆盖缺省设置模式中的设置。
不能打印应用软件中的字体和字符集。	
原因	**解决办法**
您的应用程序软件没有正确配置打印机。	确保您的应用程序软件已正确配置打印机。请参见应用程序文档。

打印机没有使用在缺省设置中选择的字体进行打印。	
原因	**解决办法**
软件设置会覆盖缺省设置中所选的设置。	使用您软件选择字体。
在页面上的开始打印位置太高或太低。	
原因	**解决办法**
在应用程序软件中设置的打印纸尺寸设置与装入打印机的打印纸尺寸不一致。	应用程序软件或打印机驱动程序中的打印纸尺寸设置与正在使用的打印纸尺寸不一致。
顶部边距或装入位置设置不正确。	在软件中检查并调整顶部边距和装入位置设置，或使用微调整功能调整页顶位。置。有关详细信息，参见第 99 页的 “推荐的可打印区域”和第 27 页的 “调整页顶位置”。但是，在 Windows 应用程序中的设置会覆盖在控制面板上设定的设置。
在 Windows 应用程序中进行的顶部边距和装入位置的设置会覆盖选择类型模式中进行的设置。	使用应用程序软件进行这些设置。 **注意：** 如果您想清除顶部边距并在页面顶部开始打印，则在 Windows 应用程序中逐步调整顶部边距直到文本打印在页面顶部。
当打印机电源打开时，不要从拖纸器上将装入的打印纸拉出。或在按下**进纸 / 退纸**按钮后，在打印纸没有完全退出时，不要拉动打印纸。	关闭打印机并取出装入的打印纸，然后再打开打印机并重新装入打印纸。
所有文本都打印在同一行上。	
原因	**解决办法**
文本的每一行末尾没有发送换行命令。	在缺省设置模式中打开自动换行选项，这样打印机自动给每一个回车加一个换行代码。更多详细信息参见第 61 页的 “更改缺省设置”。
在文本的行之间打印输出有额外的空白行。	
原因	**解决办法**
文本的每一行末尾发送两个换行命令。	在缺省设置模式中关闭自动换行选项。更多详细信息参见第 61 页的 “更改缺省设置”。
应用程序软件中的行间距设置不正确。	在应用程序软件中调整行间距设置。
在页面上打印的长度与打印纸长度不匹配。	
原因	**解决办法**
应用程序或打印机驱动程序中的打印纸尺寸设置与正在使用的打印纸尺寸不一致。	检查应用程序或打印机驱动程序中的打印纸尺寸设置。
打印机用于拖纸器的页面长度设置与您正在使用的连续纸的尺寸不匹配。	检查打印机缺省设置的拖纸器页面长度。更多详细信息参见第 61 页的 “更改缺省设置”。
开始打印位置比您期望的更低，或前一页的底部打印在下一页的顶部。	

原因	解决办法
每一页行数、顶部和底部边距或表格长度设置不正确。	在应用程序软件中调整这些设置，请按下列进行： 如果应用程序软件有每一页行数设置，请将它设定成：信纸尺寸的打印纸为 66 行或 A4 尺寸打印纸为 70 行。如果您的软件没有每一页行数设置，请减少顶部边距或增加底部边距，或两者一起进行，直到获得您想要的效果。如果软件有这一选项，请调整表格长度设置。
垂直打印线不对齐。	
原因	**解决办法**
双向打印 （打印机标准的打印模式）可能失准。	使用打印机双向调整模式解决问题。更多详细信息参见第 74 页的 “校准打印输出中的垂直线”。

打印位置问题

在页面上的打印位置太高或太低。	
原因	**解决办法**
应用程序软件或打印机驱动程序中的打印纸尺寸设置与正在使用的打印纸尺寸不一致。	检查应用程序或打印机驱动程序中的打印纸尺寸设置。
用于拖纸器的打印机页面长度设置与您正在使用的连续纸的尺寸不匹配。	使用打印机缺省设置模式，更改拖纸器页面长度设置。更多详细信息参见第 61 页的 “更改缺省设置”。
顶部页边距或页顶位置设置不正确。	在应用程序软件中检查或调整边距或页顶位置设置。更多详细信息参见第 99 页的 “推荐的可打印区域”。 您也可以使用微调整功能调整页顶位置。但是，在 Windows 应用程序中的设置会覆盖在微调整模式下设定的设置。更多详细信息参见第 27 页的 “调整页顶位置”。
在软件中没有选中您想使用的打印机驱动程序设置。	打印之前，从 Windows 桌面或您的应用程序中选择正确的打印机驱动程序设置。
当打印机电源打开时，不要从拖纸器上将装入的打印纸拉出。或在按下**进纸/退纸**按钮后，在打印纸没有完全退出时，不要拉动打印纸。	关闭打印机并取出装入的打印纸，然后再打开打印机并重新装入打印纸。
打印机在连续纸的页缝上 （或离页缝距离太远）打印。	
原因	**解决办法**
切纸位置设置不正确。	使用微调整功能调整切纸位置。更多详细信息参见第 26 页的 “调整切纸位置”。
在软件中没有选中您想使用的打印机。	打印之前，从 Windows 桌面或您的应用程序中选择正确的打印机。
应用程序或打印机驱动程序中的打印纸尺寸设置与正在使用的打印纸尺寸不一致。	检查应用程序或打印机驱动程序中的打印纸尺寸设置。

用于拖纸器的打印机页面长度设置与您正在使用的打印纸尺寸不匹配。	使用打印机缺省设置，更改拖纸器页面长度设置。更多详细信息参见第 61 页的 “更改缺省设置”。
当打印机电源打开时，不要从拖纸器上将装入的打印纸拉出。或在按下**进纸/退纸**按钮后，在打印纸没有完全退出时，不要拉动打印纸。	关闭打印机并取出装入的打印纸，然后再打开打印机并重新装入打印纸。

处理打印纸

单页纸不能正常地进纸

打印纸不能进纸。	
原因	**解决办法**
进纸路径中装入的是连续纸。	按下**进纸/退纸**按钮取出连续纸。设置过纸控制杆到单页纸位置并插入一张新纸。更多详细信息参见第 25 页的 “切换到单页纸”。
打印纸来源被设置为拖纸器进纸。	设置过纸控制杆到单页纸位置。参见第 14 页的 “设置过纸控制杆”。
导纸器上的打印纸的位置距离打印机来说太靠左或右以至打印机检测不到打印纸位置。	稍微向左或向右移动打印纸 （和导轨）。
进入的打印纸卷曲或出现夹纸。	
原因	**解决办法**
打印机进纸方式不正确或纸张类型不对。	关闭打印机拉出打印纸。将一张新的单页纸直接插进导纸器中。确保使用正确类型的打印纸。请参见第 90 页的 “打印纸”下的打印纸规格。
导纸器安装不正确。	取下导纸器并按*首先阅读*中的指导进行安装。
导轨位置不正确。	移动导轨使它与打印纸宽度相匹配。
您可能没有使用正确类型的打印纸。	确保使用正确类型的打印纸。参见第 90 页的 “打印纸”。
打印纸太旧或褶皱。	只使用清洁的新打印纸。 **注意：** 如果进纸通道夹纸，请参见第 73 页的 “清除夹纸”。
纸厚调节杆设置不正确。	设置纸厚调节杆与打印纸厚度相匹配。参见第 14 页的 “调整纸厚调节杆”。
打印纸不能完全退出打印机。	
原因	**解决办法**
使用**换行/换页**按钮或许不能完全退出打印纸。	使用**进纸/退纸**按钮以退出打印纸。

打印纸太长。	按下**换行/换页**按钮退出打印纸。使用不超过规定的范围打印纸。请参见第 90 页的 “打印纸”中的打印纸规格。
当打印机退纸时，缺纸指示灯闪烁，电源和暂停指示灯亮。	
原因	**解决办法**
打印机没有完全退出打印纸。	用手取出打印纸；**缺纸**指示灯熄灭。如果正打印多页文档，把一张新的打印纸插入导纸器。**暂停**指示灯熄灭并且打印机自动装入打印纸并继续打印。

连续纸不能正常进纸

拖纸器不能进纸。	
原因	**解决办法**
打印纸来源被设置为单页进纸。	设置过纸控制杆到拖纸器位置。更多详细信息参见第 14 页的 “设置过纸控制杆”。
纸张从拖纸器中脱落。	按第 15 页的 “装入连续纸”中的描述重新将打印纸装回到拖纸器。
打印纸已经进到备用位置。	按下**进纸/退纸**按钮以装入打印纸。
切纸位置设置不正确。	使用微调整功能调整切纸位置。更多详细信息参见第 26 页的 “调整切纸位置”。
进入的打印纸卷曲或出现夹纸。	
原因	**解决办法**
供纸器被阻塞。	确保供纸器没有被线缆或其他异物堵塞。
供纸器离打印机太远。	确保供纸器在打印机 1 米以内 （3 英尺）。
供纸位置没有与打印机对齐。	确保供纸位置与装入在拖纸器中的打印纸对齐，以便打印纸能平滑进入打印机。参见第 15 页的 “连续纸进纸位置”。
打印纸边侧的孔没有对准。	检查打印纸边侧的孔是否已对齐。并且确认链齿盒已锁定，链齿盖已关闭。
纸厚调节杆设置不正确。	设置纸厚调节杆与打印纸厚度相匹配。参见第 14 页的 “调整纸厚调节杆”。
对于打印机，打印纸尺寸或厚度错误。	确保打印纸尺寸和厚度在指定的范围内。有关连续纸规格的详细信息，参见第 90 页的 “打印纸”。
供纸位置没有与打印机对齐。	确保供纸位置与装入在拖纸器中的打印纸对齐，以便打印纸能平滑进入打印机。参见第 15 页的 “连续纸进纸位置”。
对于您正在使用的打印纸宽度，链齿轮位置不正确。	调整链齿位置以便沿着打印纸宽度拉平打印纸。 **注意：** 如果进纸通道夹纸，有关指导参见第 73 页的 “清除夹纸”。

打印纸不能正常地退纸。	
原因	**解决办法**
打印纸太长或太短。	确保打印纸的页面长度在指定的范围内。有关连续纸规格的详细信息，参见第 90 页的 “打印纸”。
反向进纸太多。	如果您正在使用普通连续纸，切下最后打印的页并按下**进纸/退纸**按钮反向进纸。如果您正在使用标签，切下进入打印机的打印纸，然后按下**换行/换页**按钮正向进入标签。
应用程序或打印机驱动程序中的打印纸尺寸设置与正在使用的打印纸尺寸不一致。	检查应用程序或打印机驱动程序中的打印纸尺寸设置。
打印机用于拖纸器的页面长度设置与您正在使用的连续纸的尺寸不匹配。	检查打印机缺省设置的拖纸器页面长度。更多详细信息参见第 61 页的 “更改缺省设置”。
打印机内部夹纸。	按第 73 页的 “清除夹纸”中的描述清除夹纸。
当传送数据或按下进纸/退纸按钮时，进纸辊转动但打印机不进纸。	
原因	**解决办法**
打印纸来源被设置为单页进纸。	设置过纸控制杆到拖纸器位置。更多详细信息参见第 14 页的 “设置过纸控制杆”。

网络问题

发生通讯错误	
原因	**解决办法**
是否在相同的时间多个用户登录一台计算机？	在多用户的 Windows 7, Vista 或 XP 系统中，当上一个用户的任务还在打印时切换到一个新的用户并开始一个新的任务时可能发生通讯错误。 确保第一个用户的打印任务已完成，且在切换至新的用户和启动一个新打印任务之前此用户已断开。

纠正 USB 问题

如果您在通过 USB 连接使用打印机时有困难，请阅读本节中的信息。

确保您的计算机预装了Windows 10, 8, 7, Vista 或XP

您的计算机必须预装了 Windows 10, 8, 7, Vista 或 XP。如果计算机没有配备 USB 端口或系统是 Windows 95 到 Windows Vista 或 XP 的升级，您不能在计算机上安装或运行 USB 打印机驱动程序。

有关您计算机的详细信息，请与经销商联系。

使用USB 数据线打印机工作不正常

如果您的打印机无法正确使用 USB 数据线，请尝试以下解决办法之一或全部：

- 确保使用标准屏蔽的 USB 数据线。
- 如果在使用 USB 集线器，请将打印机连接到集线器的第一层，或将打印机直接连接到计算机的 USB 端口。

清除夹纸

按照下列步骤清除夹纸：

⚠ ***注意：***

- ❑ *当打印机电源打开时，不要拉出夹纸。*
- ❑ *不要触摸打印机内部的白色线缆。*

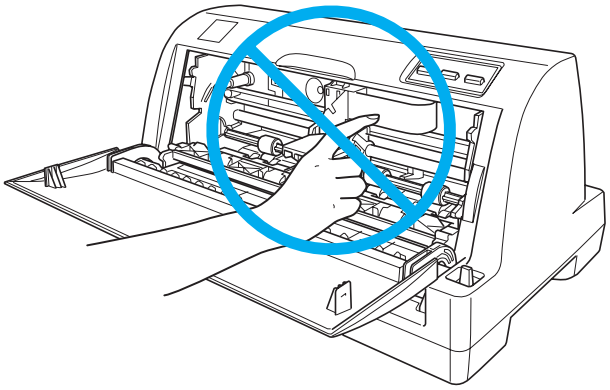

1. 关闭打印机。
2. 打开打印机盖。
3. 如果连续纸夹在打印机中，在打印机后部切下刚刚进入的打印纸。
4. 打开压纸杆并取出打印纸。清除所有残留的纸片。

   如果打印纸粘在打印机退纸的地方，轻轻地将打印纸拉出打印机。
5. 关闭压纸杆和打印机盖，然后打开打印机。确认**缺纸**和**暂停**指示灯熄灭。

校准打印输出中的垂直线

如果您发现打印输出中的垂直线不能准确对齐，您可以使用打印机的双向调整模式解决这一问题。

双向调整期间，打印机打印三页校准图案：草体，位图和 LQ （信函质量）。从每页选择最佳校准图案以对齐垂直线。

按照下列步骤进行双向调整。

注释：

- *要打印说明页和校准图案，您需要 4 张 A4 尺寸的单页纸或 10 英尺 （推荐）的连续纸。（请参见第 15 页的 “装入连续纸”或第 21 页的 “装入单页纸”可获得进纸的有关指导。）*
- *如果使用单页纸，确认每次在打印机退出一张打印页时装入一张新的打印纸。否则，您不能进行下一步骤。*

1. 当使用连续纸时，确保打印纸已装入且打印机已关闭。

   ⚠ ***注意：***

   每次关闭打印机后，都要至少等5秒钟才能再将其打开。否则会损坏打印机。

2. 按住**暂停**按钮时，打开打印机。

   打印机进入双向调整模式。当使用连续纸时，打印机打印指导页和首套校准图案。

3. 使用单页打印纸时，将打印纸装入到打印机。打印机打印指导页和首套校准图案。

4. 按照说明中的描述，将校准图案进行比较并使用**换行/换页** ⬇和**进纸/退纸** ⬆按钮选择最佳的校准图案编号。**电源**，**暂停**和**缺纸**指示灯显示此时选择的图案编号。

5. 按下**暂停**按钮。打印机打印下一套校准图案。

6. 重复步骤 3 和 4 以选择并输入各套图案中最佳校准图案号码。

7. 关闭打印机可退出双向调整模式。

打印自检

运行打印机自检使您可以确定是打印机出了问题还是计算机出了问题：

- ❑ 如果自检结果是令人满意的，则打印机工作正常，而问题很可能是由打印机驱动程序设置、应用程序设置、计算机或接口数据线所引起的。（确保使用屏蔽的接口数据线。）
- ❑ 如果打印的自检结果不好，说明打印机有问题。请参见第 64 页的 “问题与解决方法” 可获得造成问题可能的原因和解决办法。

您可以使用单页纸或连续纸打印自检页。请参见第 15 页的 “装入连续纸”或第 21 页的 “装入单页纸”可获得进纸的有关指导。

请按下列步骤运行自检：

1. 使用连续打印纸时，确保已经装纸并且过纸控制杆摆放在正确位置处。然后关闭打印机电源。

   ⚠ *注意：*

   每次关闭打印机后，都要至少等5秒钟才能再将其打开。否则会损坏打印机。

2. 当先按着**进纸/退纸**按钮不放再开打印机，可运行自检。

3. 使用单页打印纸时，将打印纸装入到打印机。

   几秒钟之后，打印机自动装入打印纸并开始打印自检。打印机会打印一串字符。

   注释：
   *要想临时停止自检，则按下**暂停**按钮。要想继续自检，则再次按下**暂停**按钮。*

4. 要结束自检，则按**暂停**按钮停止打印。如果打印机中仍有打印纸，按下**进纸/退纸**按钮退出打印页。然后关闭打印机电源。

⚠ *注意：*

*当打印自检时不要关闭打印机电源。总是按下**暂停**按钮停止打印，并在关闭打印机之前按下**进纸/退纸**按钮退出打印页。*

打印十六进制输出

如果您是一个经验丰富的用户或是一个程序设计人员，您可以打印一个十六进制输出来检查打印机与软件程序之间的通讯问题。在十六进制输出模式下，打印机打印出从计算机接收到的所有数据的十六进制值。

按照下列步骤打印十六进制输出：

注释：
使用十六进制输出模式前，禁用打印机驱动程序中的双向支持设置。

1. 当使用连续纸时，确保打印纸已装入且打印机已关闭。

2. 要进入十六进制输出模式，打开打印机的同时按住**换行/换页**和**进纸/退纸**按钮。

3. 当使用 A4 （210 × 297 毫米， 8.3 × 11.7 英寸）或更宽 （如：信纸尺寸打印纸）单页纸时，将打印纸装入打印机。

4. 打开一个软件程序并向打印机发送一个打印任务。您的打印机以十六进制形式打印其接收到的所有代码。

```
1B 40 20 54 68 69 73 20 69 73 20 61 6E 20 65 78  .@ This is an ex
61 6D 70 6C 65 20 6F 66 20 61 20 68 65 78 20 64  ample of a hex d
75 6D 70 20 70 72 69 6E 74 6F 75 74 2E 0D 0A     ump printout....
```

   通过比较右栏中打印出的字符与十六进制代码的打印结果，您可以检查打印机接收到的代码。如果字符是可以打印的，它们则以 ASCII 码的形式出现在右栏中。不可打印的代码，例如控制码，则用点代替。

5. 要退出十六进制输出模式，则按下**暂停**按钮并退出打印页，然后关闭打印机。

第5 章

客户支持

寻求帮助

对于中国大陆地区的用户 如果您在使用本产品的过程中遇到问题，可通过以下的顺序来寻求帮助：

1、首先可查阅产品的相关使用说明，包括产品的说明书 （手册）等，以解决问题；

2、访问爱普生网页 (http://www.epson.com.cn)，获得更多产品信息或下载驱动；

3、从爱普生网页中查询其他支持方式。

提供信息

如果给用户支持人员提供下列信息，您将能更快地得到他们的帮助。

- 出厂编号
  （出厂编号通常在产品后面的标签上）
- 产品型号
- 产品软件版本
  （单击产品软件中的**关于**、**版本信息**或类似按钮）
- 您的计算机品牌和型号
- 您的计算机操作系统名称和版本号
- 您通常与产品一起使用的软件应用程序的名称和版本

保修信息

1、在保修期 （含三包有效期）内，以下情况将不享受 “三包”服务。 <与爱普生公司另有约定除外>：

（1）产品的故障、损坏是由于用户在非爱普生公司指定的的工作环境下 （如电源、温度、湿度、海拔或大气压等）使用的；

（2）产品的故障、损坏是由于用户使用非爱普生原装或指定选件、附件发生故障 （如电池泄露或爆炸等）导致的；

（3）因用户使用过程中产品被病毒感染等情况导致的产品故障、损坏；

（4）产品的故障、损坏是由于用户使用非爱普生原装正品耗材 （色带、墨水、打印纸、碳粉、光盘等）而造成的；

（5）因用户保管不当 （如鼠害、虫害、液体渗入、异物进入等其他类似原因）而造成的故障和损坏，或造成产品零部件的丢失；

（6）由于人为因素造成的故障、损坏；或未按照产品使用说明 （产品本身、产品包装箱、产品手册/说明书和其他形式的资料）上所写的使用方法和注意事项操作而造成的故障、损坏；

（7）由于电脑软件及硬件连接所造成的故障；

（8）因用户在搬、运中造成的故障损坏；

（9）在保修期 （含 “三包”有效期）内未经爱普生公司的书面授权对爱普生产品进行的拆卸、维修、改装等而造成的故障、损坏将不享受 “三包”服务；

（10）由于不可抗力而造成的故障、损坏；

2、保修政策及声明

（1）保修地理范围仅限于中国大陆地区，不包括香港、澳门以及台湾地区；

（2）因用户不能出示有效保修凭证 （保修卡或保修手册原件 “含保修标签”、发票）；或产品保修卡或保修手册和发票中的购买日期、销售单位名称 （盖章有效）等项目出现填写不完整、涂改、伪造，则产品保修期以爱普生记 录的信息为准；

（3）用户在申请退货或换货服务时，需要提供有效发票、爱普生产品三包凭证 （保修卡或保修手册原件 “含保修标签”）、产品原包装箱和产品购买时的随机附件；

（4）消耗品 （色带、墨盒、打印纸、碳粉等）不在保修范围内；

（5）随机附件 （产品手册、光盘等）的丢失、毁损等，爱普生公司不保证提供；

（6）用户需妥善保管产品的保修卡或保修手册原件 “含保修标签”，爱普生公司不补发任何保修凭证；

（7）用户须自行对存储于爱普生产品内的数据的安全性负责，并采取必要的措施对其进行保护及备份。爱普生不对任何用户的文档、程序等数据丢失或可移动存储介质发生故障等情形承担直接的或间接的责任；

（8）对于产品故障导致用户发生的间接损失以及未来收益等不承担任何责任。

第 6 章

选件和耗材

更换色带架

爱普生原装正品色带架 （消耗品/耗材）

当打印输出变淡时，需要更换色带架。爱普生原装正品色带架设计并制造用于爱普生打印机以便正常工作。他们能确保打印机正常工作并延长打印头和其他部件的使用寿命。因使用非爱普生生产的其他产品可能会造成机器故障、损伤，在此情况下的故障及损伤，在保修期内将不享受 “三包” 服务。

您的打印机可以使用下列色带架：

爱普生黑色色带架： S015290/S015583

更换色带架

按下列步骤安装或更换色带架：

注意：

不要触摸打印机内部的白色线缆。

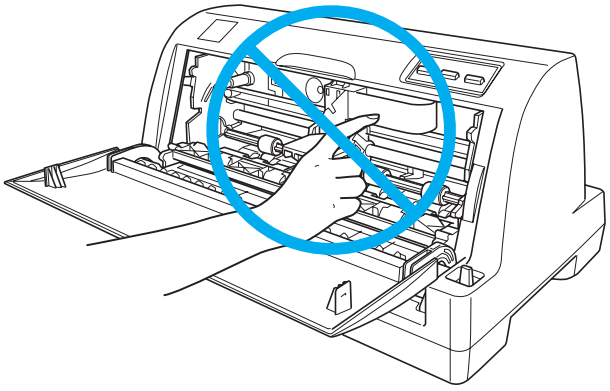

1. 确保关闭了打印机电源。
2. 确保打印机中没有打印纸。
3. 打开打印机。打印头移到至左边，然后再移动到右边1或2秒或更长。
4. 再次关闭打印机。
5. 抠着打印机盖中间的把手打开打印机盖并将其拉至下面。

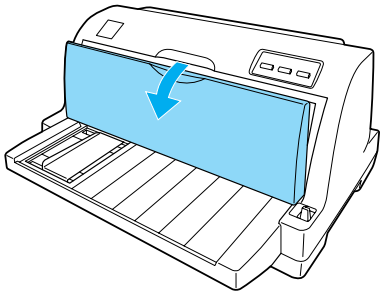

警告:

如果打印机刚刚使用过，打印头可能很烫，在更换色带架之前，请先让它冷却几分钟。

6. 向前拉动压纸杆。

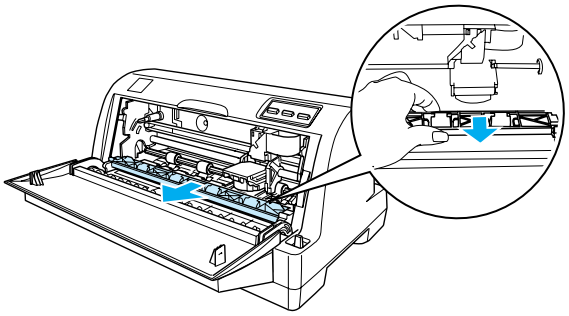

7. 朝您的方向打开压纸杆。

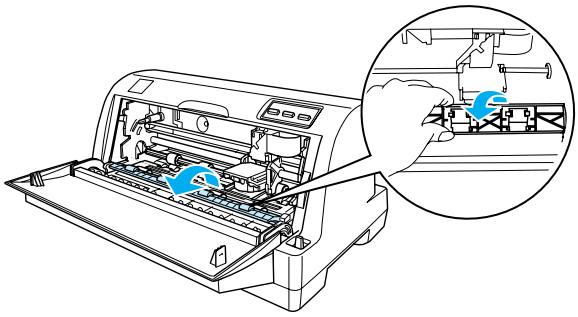

注意：

执行以下步骤之前，请关闭打印机。当打印机电源打开时，执行这些步骤可能会损坏打印机。

8. 拿住色带导轨并拉动它直到它脱离打印头。

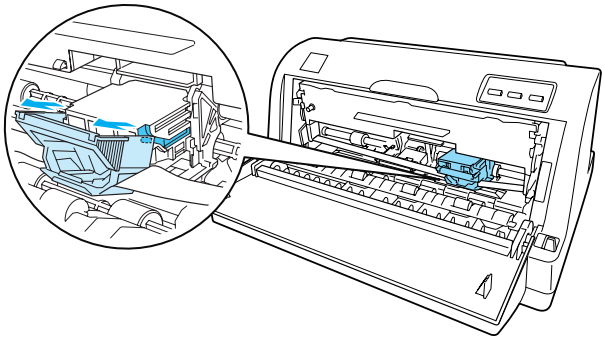

9. 拿住色带支架的两边，并将其从打印机中取出。

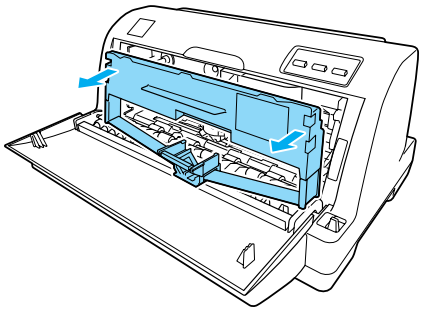

10. 从包装中取出新色带架。

11. 拿住色带导轨的两边，并拉动它直到它离开色带架。

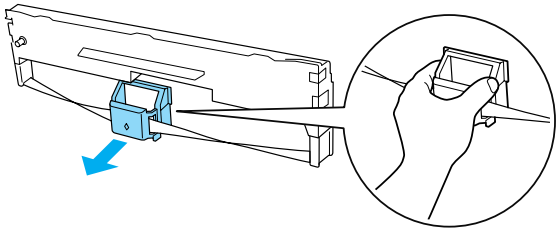

注意：

不要撕下色带导轨上的透明胶片。否则可能会引起夹纸或打印机故障。

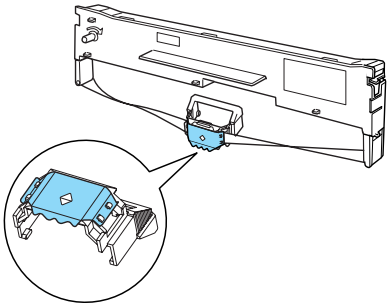

12. 按下图拿着色带支架并插入到打印机中，然后按下色带支架的两边以使塑料挂钩插入到打印机上的槽中。

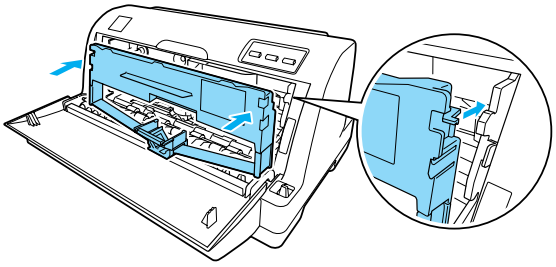

13. 滑动色带进入打印头使其对准打印头部件的凹槽直到固定到位。

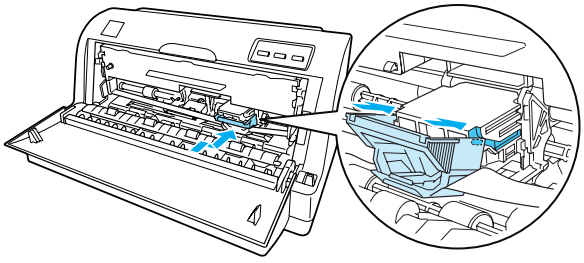

注释：
当您滑动色带导轨进入打印头时，确保色带没有扭曲。

14. 转动色带张紧旋钮，使色带绷紧没有褶皱，保证色带能够自由移动。

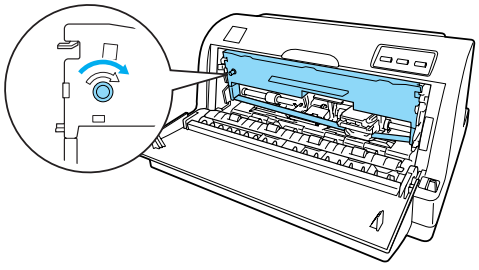

15. 关闭压纸杆并合上打印机盖。

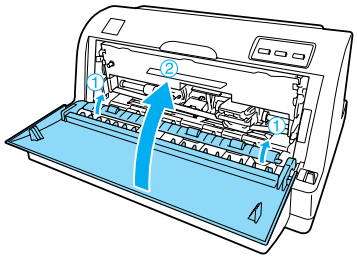

16. 打开打印机电源。

第 7 章

产品信息

打印机部件

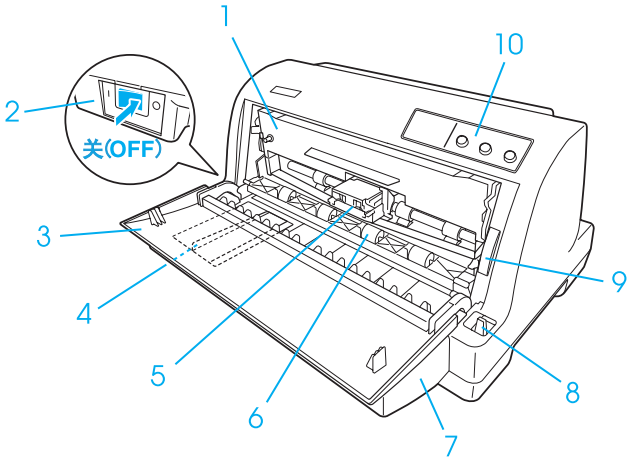

1. 色带架
2. 电源开关
3. 打印机盖
4. 导轨
5. 打印头
6. 压纸杆
7. 导纸器
8. 过纸控制杆
9. 纸厚调节杆
10. 操作面板

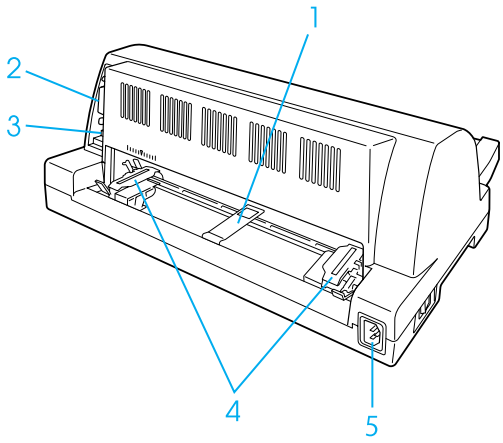

1. 中央托纸块*

2. 并行接口

3. USB接口

4. 链齿*

5. 交流电入口

* 拖纸器部件

打印机规格

机械部分

打印方式： 24 针点阵打印

打印速度：	高速草体	在 10 cpi 下 300 cps 在 12 cpi 下 360 cps
	草体	在 10 cpi 下 225 cps （在 15 cpi 下最大为 337 cps）
	信函质量	在 10 cpi 下 75 cps
打印方向：	双向逻辑查找文本和图形打印。使用软件命令选择单向文本或图形打印。	
行间距：	1/6 英寸或以 1/360 英寸为增量进行编程	
可打印列数：	82 列 （在10 cpi 下）	
分辨率：	最大 360 × 180 dpi （信函质量模式）	
进纸方式：	摩擦进纸 （前部进纸口） 拖纸器 （后部进纸口）	
可靠性：	总打印量	2 千万行 （除打印头） 平均故障打印时间 10,000 开机小时 （25% 覆盖率）
	打印头寿命	大约 2 亿次/针
尺寸和重量 （包括导纸器）：	长 宽 高 重量	386 毫米 （15.2 英寸） 306 毫米 （12.0 英寸） 185 毫米 （7.3 英寸） 大约 3.5 公斤 （7.7 磅）
色带：	黑色色带架	S015290/S015583
	黑色色带芯	S010058/S010076
	色带寿命	大约 400 万字符 （10 cpi 下在信函质量模式中 48 点/字符）
噪音：	大约 57 分贝 (A) （ISO 7779 模式）	

注释：
纸厚调节杆位置或过热的打印头会影响打印速度。

电子部分

接口：	一个标准双向的， 8 位， IEEE 1284 nibble 模式支持的并行接口，和一个 USB 2.0 （全速）接口插槽。
缓冲区：	32KB
内置字体：	位图字体: 宋体 24 × 24 黑体 24 × 24 EPSON Draft 10， 12， 15 cpi EPSON Roman 10， 12， 15 cpi，按比例 EPSON Sans Serif 10， 12， 15 cpi，按比例 EPSON OCR-B 10 cpi 可缩放字体： EPSON Roman 10.5， 8 ～ 32 点，增量为 2 点 EPSON Sans Serif 10.5， 8 ～ 32 点，增量为 2 点 EPSON Roman T 10.5， 8 ～ 32 点，增量为 2 点 EPSON Sans Serif H 10.5， 8 ～ 32 点，增量为 2 点 条形码字体： EAN-13, EAN-8, Interleaved 2 of 5, UPC-A, UPC-E, Code 39, Code 128, POSTNET
字符表：	ASCII: 斜体表，PC437 (US，Standard Europe)，PC850 (Multilingual)，PC860 (Portuguese)， PC863 (Canadian-French)， PC865 (Nordic)， PC 858 (Multilingual Euro) 汉字： GB18030 （21887 字符）
字符集：	14 种国际字符集和一种法定字符集: USA, France, Germany, UK, Denmark I, Sweden, Italy, Spain I, Japan, Norway, Denmark II, Spain II, Latin America, Korea, Legal

电气部分

	220 ～ 240 伏模式
输入电压范围	198 ～ 264 伏
额定频率范围	50 ～ 60 赫兹
输入频率范围	49.5 ～ 60.5 赫兹
额定电流	0.8 安 （取决于字符类型，最大 1.3 安）
耗电量	ISO/IEC 10561 信函模式：大约 24 瓦 准备就绪模式：大约 9 瓦 睡眠模式：*1*2 关机模式：0.1 瓦

*1 有关睡眠模式耗电量的信息，请参见打印机上的中国能效标识。

*2 在下面条件下，当超过设置时间时，打印机进入睡眠模式。
- 无错误
- 输入缓冲区没有数据

注释：
有关打印机的电压，请查看打印机背面的标签。

请在不使用时，关闭产品电源，断开电源插头，产品能耗是零。

环境

	温度	**湿度** **（无凝结）**
运行 （普通纸）	5 ～ 35 ℃ (41 ～ 95 ℉)	10 ～ 80% （相对）
运行 （再生纸或标签）	15 ～ 25 ℃ (59 ～ 77 ℉)	30 ～ 60% （相对）
存储	-30 ～ 60 ℃ (-22 ～ 140 ℉)	0 ～ 85%

打印纸

注释：
- *在不同的国家/地区，可购买到的爱普生介质/打印纸种类会有所不同。*
  因为制造商随时都有可能改变任何一种品牌或型号的介质/打印纸的质量，所以爱普生不能保证任何一种非爱普生品牌或型号的介质/打印纸的质量。
  大批量购买介质/打印纸或大批量打印之前，请确保先做介质/打印纸的样品打印检测。

- *只能在下面描述的正常温度和湿度下使用再生纸和标签：*
  温度:15 ～25 ℃ (59 ～77 ℉)
  湿度:30 ～60% （相对）
- *请勿装入已折叠的打印纸，也勿装入损坏、褶皱或卷曲的打印纸。*

单页纸

参见第 93 页的 “多联表格”可获得有关单页多联表格纸规格的详细信息。

宽度	90 ～ 257 毫米 （3.5 ～ 10.1 英寸）
长度	70 ～ 364 毫米 （2.8 ～ 14.3 英寸）
厚度	单页纸： 0.065 ～ 0.14 毫米 （0.0025 ～ 0.0055 英寸） 多联表格纸： 0.12 ～ 0.32 毫米 （0.0047 ～ 0.013 英寸）
重量	单页纸： 52 ～ 90 克/平方米 （14 ～ 24 磅） 多联表格纸： 40 ～ 58 克/平方米 （11 ～ 15 磅）
质量	单页纸： 普通纸和再生纸 多联表格纸： 背碳复写或无碳涂层多联表格纸的顶部或表格边缘线胶连接 多联表格纸是通过沿左右边缘压接或点胶而连接在一起*
份数	1 份原件 + 3 份拷贝

* 当使用 4 英寸或更宽但小于 9.4 英寸采用压突起方法连接的多联表格纸时 （有装订切纸标记的多联表格纸）时，在缺省设置模式中将有装订切纸标记的多联表格纸设置为开。

连续纸

参见第 93 页的 “多联表格”可获得有关连续多联表格纸规格的详细信息。

- 链齿孔必须是圆形或锯齿状圆。

- 纸孔必须整洁切割。
- 在页缝之间，水平和垂直页缝必须没有交叉。
- 在页缝处切割/未切割的长度比例应该在 3:1 和 5:1 之间。并且页面之间的页缝应该始终没有延长到打印纸的边缘。

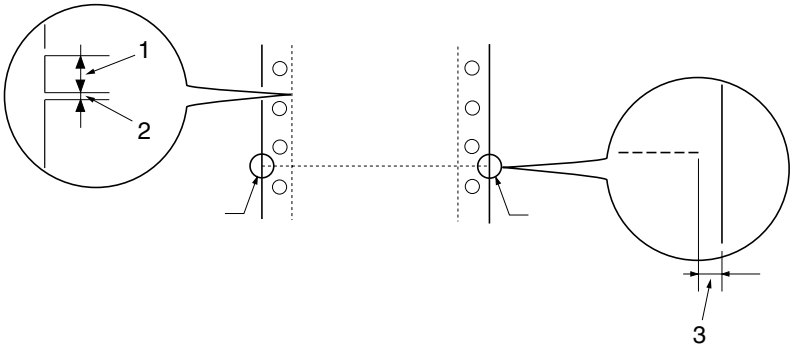

1. 切割区域

2. 未切割区域

3. 打印纸边缘的未切割部分

- 如果使用页面长度小于 101.6 毫米 （4.0 英寸）的连续纸 （下列插图 A 所示），确保折叠之间的长度 (B) 大于 101.6 毫米 （4.0 英寸）。

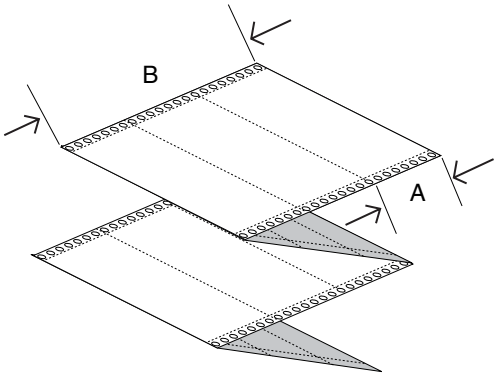

宽度	101.6 ～ 254.0 毫米 （4.0 ～ 10.0 英寸）
长度/页面	101.6 ～ 558.8 毫米 （4.0 ～ 22.0 英寸）
份数	1 份原件 + 3 份拷贝
总厚度	0.065 ～ 0.32 毫米 （0.0025 ～ 0.013 英寸）
重量	单页纸： 52 ～ 82 克/ 平方米 （14 ～ 22 磅） 多联表格纸： 40 ～ 58 克/平方米 （11 ～ 15 磅）（重量/部件）
质量	单页纸： 普通纸、再生纸，无碳涂层纸和背碳复写纸 多联表格纸： 多联表格纸是通过压接或沿左右边缘的点胶连接在一起*

* 当使用 4 英寸或更宽但小于 9.4 英寸采用压突起方法连接的多联表格纸时 （有装订切纸标记的多联表格纸）时，在缺省设置模式中将有装订切纸标记的多联表格纸设置为开。

多联表格

多联表格纸的尺寸规格与单页纸和连续纸的相同。有关详细信息，参见第 91 页的 “单页纸”和第 91 页的 “连续纸”。

❑ 连续多联表格纸的拷贝页应该通过压接或点胶沿左右边缘连接在一起。为了得到较好的打印质量，使用带有点胶连接的多联表格纸。

点胶连接

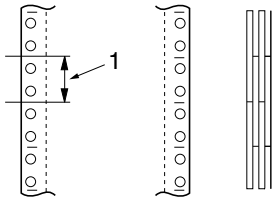

压突起方法连接

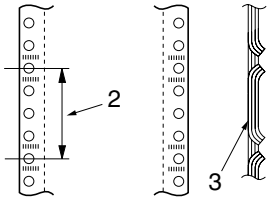

两边点胶和压突起连接

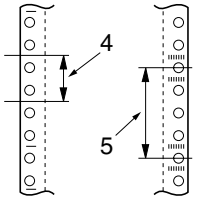

1. 1 英寸或更少

2. 3 英寸或更少

3. 打印边

4. 1 英寸或更少

5. 3 英寸或更少

注释：
** 当使用4英寸或更宽但小于9.4 英寸采用压突起方法连接的多联表格纸时 （有切纸标记装订的多联表格纸）时，在缺省设置模式中将有装订切纸标记的多联表格纸设置为开。*

注意：

不要使用金属钉书钉或条形胶连接的连续多联表格纸。

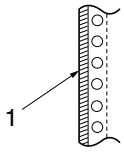

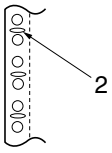

1. 条形胶

2. 金属钉书钉

- 折叠部分的延伸厚度应为 1 毫米或更少。

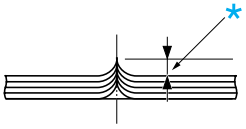

* 1 毫米或更少

- 装订区域应该平直或无褶皱。
- 链齿孔必须是圆形或锯齿状圆。
- 所有表格纸中的链齿孔应该相应的对齐。
- 装订区域应该在推荐的可打印区域以外。更多详细信息参见第 99 页的 “推荐的可打印区域”。

标签（单页）

- 标签应该与衬纸完整地连接在一起并且标签表面必须平整。
- 在下列情况下标签没有从衬纸上脱落。

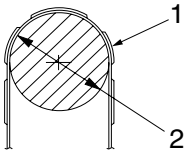

环绕滚筒半径	27 毫米
环绕角度	180 °
环绕时间	24 小时
环境温度	40 ℃
环境湿度	30%

1. 标签

2. 27 毫米

❑ 总是使用完全覆盖衬纸标签，确保标签边缘的切割线有页缝。

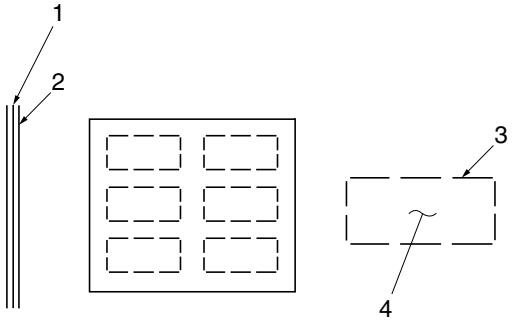

1. 衬纸

2. 标签页

3. 每侧的一些未切割区域

4. 标签

衬纸	宽度	100 ～ 210 毫米 （3.9 ～ 8.3 英寸）
	长度	100 ～ 297 毫米 （3.9 ～ 11.7 英寸）

标签	宽度	63.5 毫米 （2.5 英寸），最小
	高度	23.8 毫米 （0.94 英寸），最小
	重量	64 克/平方米 （17 磅）
厚度	衬纸	0.07 ～ 0.09 毫米 （0.0028 ～ 0.0035 英寸）
	总厚度	0.16 ～ 0.19 毫米 （0.0063 ～ 0.0075 英寸）
质量	普通纸或有衬纸的同质量标签	

标签 （连续纸）

- ❑ 标签应该与衬纸完整地连接在一起并且标签表面必须平整。
- ❑ 在下列情况下标签没有从衬纸上脱落。

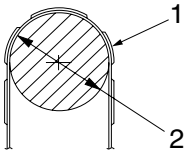

环绕滚筒半径	27 毫米
环绕角度	180 °
环绕时间	24 小时
环境温度	40 ℃
环境湿度	30%

1. 标签

2. 27 毫米

- ❑ 当使用衬纸被完全覆盖的标签时，确保标签边缘的切割线有页缝。

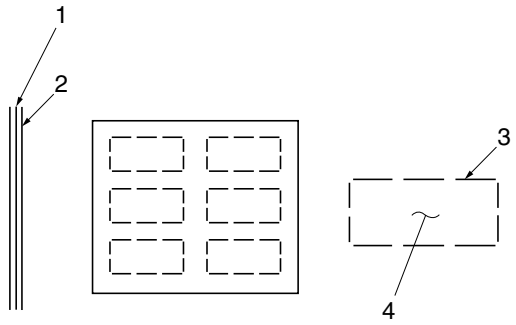

1. 衬纸

2. 标签页

3. 每侧的一些未切割区域

4. 标签

❑ 当使用没有被完全覆盖衬纸的标签时，请参见下面插图，进行手动设置。

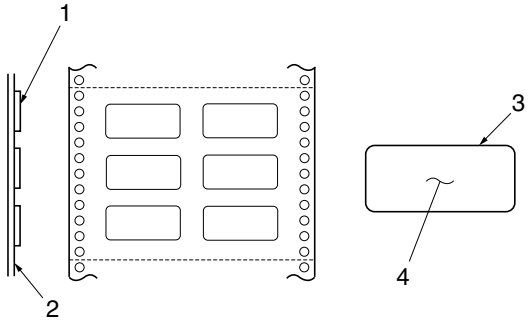

1. 标签

2. 衬纸

3. 圆角半径大于 2.5 毫米

4. 标签

衬纸	宽度	101.6 ～ 254 毫米 （4 ～ 10 英寸）
	长度/页面	101.6 ～ 558.8 毫米 （4 ～ 22 英寸）
标签	宽度	63.5 毫米 （2.5 英寸），最小
	高度	23.8 毫米 （0.94 英寸），最小
	圆角半径	2.5 毫米 （0.1 英寸），最小
	重量	64 克/平方米 （17 磅）
厚度	衬纸	0.07 ～ 0.09 毫米 （0.0028 ～ 0.0035 英寸）
	总厚度	0.16 ～ 0.19 毫米 （0.0063 ～ 0.0075 英寸）
质量	普通纸或相同质量带连续衬纸的标签	

推荐的可打印区域

注释：
为获得较佳的打印效果，请在推荐的可打印区域上打印。打印机不能打印到此区域的外边。

单页纸 （包括单页多联表格纸）：

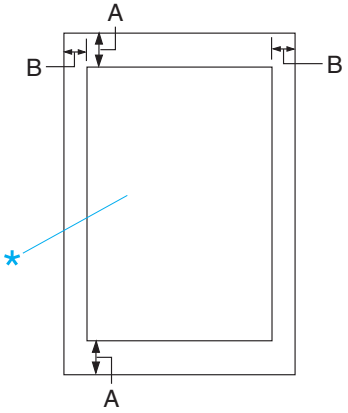

A　4.2 毫米 （0.17 英寸）或更多

B　最小左部和右部页边距为 3.0 毫米 （0.12 英寸）。
最大可打印宽度为 208.3 毫米 （8.2 英寸）。对于宽度大于 209.2 毫米 （8.24 英寸）的单页纸，两侧空白量会随纸宽相应增加。

*　　推荐的可打印区域

连续纸 （包含连续多联表格纸）

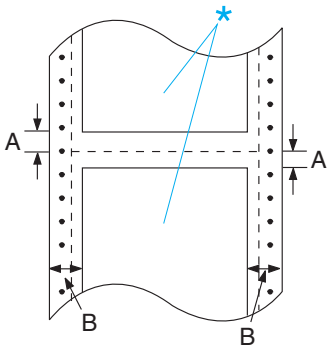

A　　最小顶部和底部页边距 （页缝上面和下面）为 4.2 毫米 （0.165 英寸）。

B　　最小左部或右部页边距为 13 毫米 （0.512 英寸）。
最大可打印宽度为 208.3 毫米 （8.2 英寸）。对于宽度大于 229.2 毫米 （9.0 英寸）的打印纸，两侧空白量会随纸宽相应增加。

*　　推荐的可打印区域

标签 （单页）：

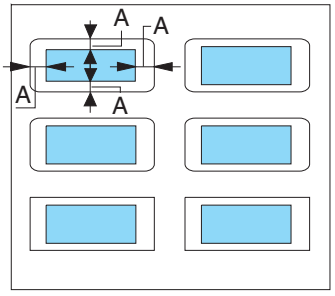

A　　3 毫米 （0.118 英寸）或更多

标签 （连续纸）：

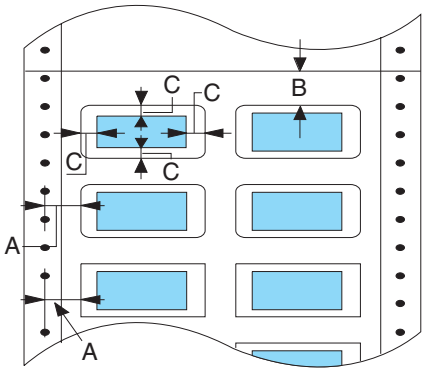

A　　6.35 毫米 （0.25 英寸）或更多

B　　1.2 毫米 （0.0472 英寸）或更多

C　　3 毫米 （0.118 英寸）或更多

命令表

您的打印机支持下面列出的 EPSON ESC/P-K 控制码和 IBM PPDS 仿真控制码。

EPSON ESC/P-K 控制码

只要在软件中选择 EPSON ESC/P-K 打印机，就可以使用高级字体和图形。

操作控制：
CR

格式控制：
ESC 0, ESC 2, ESC 3, ESC A, ESC +, LF, ESC J, ESC C, ESC C0, FF, ESC N, ESC O, ESC B, VT, ESC Q, ESC l, ESC D, HT, ESC SP, ESC $, ESC , ESC (C, ESC (c, ESC (U, ESC (V, ESC (v

打印位置移动控制：
SO, DC4, ESC W, SI, DC2, ESC E, ESC F, ESC G, ESC H, ESC w, ESC P, ESC M, ESC g, ESC p, ESC S, ESC T, ESC 4, ESC 5, ESC t, ESC 6, ESC 7, ESC !, ESC -, ESC (-, ESC R, ESC x, ESC q, ESC k, ESC %, ESC:, ESC &, ESC (X, ESC X, ESC c, ESC (^, ESC (t

位图：
ESC K, ESC L, ESC Y, ESC Z, ESC *, ESC ?

其他控制：
ESC @, BEL, BS, DEL, CAN, ESC <, ESC U, DC1, DC3, ESC =, ESC >, ESC #

汉字模式：
FS &, FS ., FS SO, FS DC4, FS W, FS J, FS K, FS D (vertical printing), FS -, FS S, FS T, FS U, FS V (adjustment), FS x, FS 2, FS SI, FS DC2, FS r, FS v, FS k, FS !, FS (I

CC-DOS控制代码：
ESC I A, ESC I B, ESC I C, ESC I D

条形码：
ESC (B

IBM PPDS 仿真控制码

此打印机使用下面的命令仿真 IBM Proprinter。

常规操作：
NUL, DC3, ESC j, BEL, CAN, DC1, ESC Q, ESC [K, ESC U, ESC [F

进纸：
FF, LF, ESC 5, ESC A, ESC A (AGM*), ESC 0, ESC 1, ESC 2, ESC 3, ESC 3 (AGM*), CR, ESC]

页面格式：
ESC C, ESC C0, ESC X, ESC N, ESC O, ESC 4

打印位置移动：
ESC d, ESC R, ESC D, HT, ESC B, VT, ESC J, ESC J (AGM*)

字体选择：
DC2, ESC P, ESC :, ESC E, ESC F, ESC I, ESC [d, ESC [I

字体增强：
DC4, SO, ESC SO, ESC W, ESC [@, SI, ESC SI, ESC G, ESC H, ESC T, ESC S, ESC -, ESC _, ESC [-

间距：
BS, SP, ESC [\

字符处理：
ESC 6, ESC 7, ESC [T, ESC ^, ESC \

位图：
ESC K, ESC L, ESC Y, ESC Z, ESC [g, ESC * (AGM*)

条形码：
ESC [f, ESC [p

* 交互图形模式 (A.G.M.)

* 在缺省设置模式中 A.G.M. 打开时有效。

标准和认证

安全认证

中国强制认证 CCC	安全和电磁兼容

清洁打印机

要使打印机保持更佳运行状态，每年至少应彻底清洁几次。

请按如下步骤清洁打印机：

1. 关闭打印机并取下装入打印机和导纸器中的打印纸。
2. 使用软刷小心地拭去外壳和导纸器上的灰尘和污垢。
3. 如果外壳和导纸器仍旧布满灰尘，请用柔软、干净、柔和用水稀湿的清洁剂溶液润湿的布来清洁他们。关好打印机盖防止水溅入打印机内。

注意：

- *切勿使用酒精或稀释剂清洁打印机，这些化学物质会损坏打印机部件和外壳。*
- *小心不要把水洒到打印机的机械部分或电子元件上。*
- *请勿使用硬的毛刷。*
- *请勿将润滑剂喷洒在打印机的内部，不合适的润滑剂可能会损坏打印机的机械部分。如果需要使用润滑剂，请与爱普生认证服务机构联系。*

运输打印机

如果需要远距离地运输打印机，请用原包装箱和包装材料将其仔细地重新包装。

请按如下步骤用原包装材料重新包装打印机：

警告：

需要用手移动打印头才能取下色带架。如果刚用过打印机，打印头可能会很热，等它冷却几分钟后再触摸它。

1. 按下**进纸/退纸**按钮，取出装入打印机中的所有打印纸。
2. 关闭打印机。
3. 从电源插座上拔下电源线，然后从打印机上拔下接口数据线。
4. 取下导纸器。
5. 如果安装了其他选件，请将它们卸下并装入原包装盒中。
6. 确保打印头不热。然后按第 80 页的 “更换色带架”中的描述取下色带架。
7. 用原包装材料将打印机、色带盒、导纸器和电源线重新包装好，并将其放入打印机的原包装箱中。

词汇

ASCII
美国信息交换标准代码。是为字母和符号分配数字代码的一种标准编码方式。

自动换行
当在缺省设置模式中此选项为开时，每个回车 (CR) 代码后自动带一个换行 (LF) 代码。

双向打印
打印头以两个方向 （双向）打印。这可以增加打印速度，但可能会降低垂直对齐的精确度。双向打印是此打印机的标准打印模式。

缓冲区
打印机内存中用于存储待打印数据的区域。

字符表
特殊语言中使用的由字母、数字和符号组成的字符集。

每英寸字符数 (cpi) (cpi)
文本字符大小的度量。

压缩打印
此功能可减少数据尺寸。您可将打印数据压缩至75%。

连续纸
两侧有进纸孔的打印纸，这种打印纸页与页之间有页缝，并且折叠成堆的方式进纸。也称作折叠纸。

控制代码
用来控制打印机功能的一种特殊代码，例如执行回车或换行。

cpi
文本字符大小的度量。

单页进纸器
一个选件,可将单页纸自动送进打印机的可分离设备。

数据输出
在打印机和计算机之间帮助识别出现通讯问题的原因的一种故障处理方法。当打印机处于十六进制模式时，打印十六进制中接收到的每一个代码和 ASCII 字符。也称作十六进制输出。

缺省
当设备开机、复位或初始化时有效的值。

抖动
纸张上以点排列的一种方式，以便模拟阴影或色调。

点阵
一种打印方法，通过各个点的图案 （点阵）形成每个字母或符号。

草体
当选择草体作为字体时打印机使用的打印模式。对于快速打印，草体字体使用很少的点数目来表示每个字符。

驱动程序
为使用特定打印机的功能而从计算机发送命令的软件程序。

ESC/P-K
爱普生打印机标准代码。是允许您通过计算机控制打印机的命令系统。

折叠纸
两侧有进纸孔的打印纸，这种打印纸页与页之间有页缝，并且折叠成堆的方式进纸。也称作连续纸。

字体
通过名称指定风格类型，例如 Roman 或 Sans Serif。

换页 (FF)
将打印纸进到下一个页顶位置的控制代码和操作面板按钮。

半色调
使用墨点图案来显示图像的方法。半色调处理使得在仅使用黑色墨点打印时产生各种灰度阴影，或者在仅使用几种彩色墨点时产生近乎无限的色阵。

十六进制输出
在打印机和计算机之间帮助识别出现通讯问题的原因的一种故障处理方法。当打印机处于十六进制模式时，打印十六进制中接收到的每一个代码和 ASCII 字符。也称作数据输出。

高速草体
可以使用缺省设置模式选择的一种草体打印模式。高速草体使用最小数目的点数来表示每个字符，以生成非常快的高速打印。

接口
打印机和计算机之间的连接，通过此连接打印数据可以传送到打印机。

横向
按横向打印页面。此方向为页面的宽度大于高度，当打印电子表格时，此方法很有用。

信函质量 (LQ)
当字体选择为非草体时，打印机使用的打印模式。信函质量字体打印在降低打印速度的情况下，可提供更好的清晰度和外观。

换行 (LF)
将打印纸前进一个行间距的控制代码和操作面板按钮。

装纸位置
纸张自动装入的位置。

微调整
打印机的功能，可让您调整切纸位置和页顶位置。

打印纸位置
对于连续纸打印有三种位置：备用位置、切纸位置和页顶位置。对于单页纸打印，仅有页顶位置。

间距
字体的水平尺寸，由测量每英寸 (cpi) 的字符数来确定。标准为 10 cpi。

滚筒
在打印时，为打印纸提供支撑的黑色滚筒。

纵向
垂直的方向打印 （与横向相反，纵向在页面上打印）用于打印信封或文稿的标准方向。

打印机驱动程序
为使用特定打印机的功能而从计算机发送命令的一个软件程序。

打印起始位置
打印机在打印纸上识别为第一个可打印列的水平位置。您可使用操作面板调整打印起始位置。

比例字体
一种水平字间距随字符宽度变化的字体。因此大字字母 M 比小字母 l 占有更多的水平空间。

推荐的可打印区域
页面上打印机可打印的区域。由于页边距的存在，它比页面的实际面积要小。

重置
恢复打印机到缺省设置。

分辨率
可以表示细节数量的量度。打印图像的分辨率以每英寸点数 (dpi) 表示。

自检测
检查打印机运行的方法。当您运行自检测时，打印机打印存储在 ROM （只读内存）中的字符。

备用位置
当将连续打印纸装入到推动式拖纸器上，但没有进入到打印机时的连续纸位置。

切纸
将连续纸页缝进到切纸位置，然后进纸到页顶位置的控制板按钮。

切纸位置
当选择自动切纸模式为开时，打印机移动打印纸到此位置。使用微调整功能，可调整打印纸位置，使打印纸的页缝与打印机切纸器的边缘对齐。

页顶位置
打印机在打印纸上识别为第一个可打印行的位置。它是缺省的顶部页边距位置。

单向打印
打印头以一个方向 （单向）打印。单向打印对于打印图形很有用，因为它提供精确的垂直对齐。在打印机的缺省设置模式中您可以选择单向打印。

索引

A

A.G.M. (IBM), 60

E

EPSON Status Monitor 3, 29, 38
  安装, 41
  访问, 41
  设置, 39
ESC/P-K, 101

P

Packet模式, 59

S

Status Monitor 3, 29, 38

U

USB接口, 59
  问题, 72

Z

按钮, 54
标签, 23
  装入, 23
并行接口, 59
并行接口双向模式, 59
操作面板, 54, 63
  按钮, 54
  面板。 , 54
  指示灯, 54
错误提示, 63
打印方向, 58
  单向打印 （单方向） , 58
  双向打印 （双方向） , 58
打印机
  共享, 44
打印机驱动程序
  访问, 29
  更改设置, 34
  设置, 35
  卸载, 51
打印机设置, 43
打印纸规格, 90
打印纸来源
  选择, 13
单页纸
  从切换, 26
  规格, 91
  切换到, 25
  装入, 21
调节杆
  打印纸厚度, 14
  过纸, 14
多联表格纸
  单页, 23
  连续, 23
多联表格纸 （采用压突起方法连接） , 61
蜂鸣器 （报警器）设置, 61
服务器, 44
高速草体, 59
故障查找
  USB问题, 72
规格
  安全认证, 103
  打印纸, 90
  电气部分, 90
  电子部分, 89
  环境要求, 90
  机械部分, 87
  命令列表, 101
  内置字体, 89
  推荐的可打印区域, 99
过纸控制杆, 14
技术支持, 77
接口模式, 59
客户机, 48
客户支持, 77
连续纸
  从切换, 25

切换到, 26
卸下, 19, 20
装入, 15
面板, 54
命令列表
ESC/P-K, 101
IBM PPDS 仿真, 102
内置字体, 60, 89
列表, 89
切纸功能, 19
清洁打印机, 104
驱动程序 （打印机驱动程序）, 29
取出
连续纸, 19
取消打印, 51
缺省设置
更改, 61
选项列表, 56
软件
缺省设置, 58
色带架
更换, 80
十六进制输出, 76
手动进纸等待时间, 60
双向调整, 42
锁定模式, 62
跳过页缝, 58
推荐的可打印区域, 99
拖纸器页长, 58
微调整功能
切纸位置, 26
页顶位置, 27
校准垂直线, 74, 75
斜体表国际字符集, 60
斜线0, 59
卸载
打印机软件, 51
运输打印机, 105
指示灯, 54
纸厚调节杆, 14
自动换行, 58
自动回车 （回车）, 60
自动接口等待时间, 59
自动切纸, 19, 58
自检, 75
字符表, 60
字间距, 60
选择, 55
字体, 60
在缺省设置模式中选择, 55, 60
字体 （缺省设置）
字体, 60